ТИПОВЫЕ СТРОИТЕЛЬНЫЕ КОНСТРУКЦИИ, ИЗДЕЛИЯ И УЗЛЫ

СЕРИЯ 1.823.1-3С

КОЛОННЫ ЖЕЛЕЗОБЕТОННЫЕ СЕЛЬСКОХОЗЯЙСТВЕННЫХ ПРОИЗВОДСТВЕННЫХ ЗДАНИЙ ДЛЯ СТРОИТЕЛЬСТВА В РАЙОНАХ СЕЙСМИЧНОСТЬЮ 7, 8 и 9 БАЛЛОВ

Выпуск 2

КОЛОННЫ. АРМАТУРНЫЕ И ЗАКЛАДНЫЕ ИЗДЕЛИЯ.

РАБОЧИЕ ЧЕРТЕЖИ

ТИПОВЫЕ СТРОИТЕЛЬНЫЕ КОНСТРУКЦИИ, ИЗДЕЛИЯ И УЗЛЫ

СЕРИЯ 1.823.1 - 3С

КОЛОННЫ ЖЕЛЕЗОБЕТОННЫЕ СЕЛЬСКОХОЗЯЙСТВЕННЫХ ПРОИЗВОДСТВЕННЫХ ЗДАНИЙ ДЛЯ СТРОИТЕЛЬСТВА В РАЙОНАХ СЕЙСМИЧНОСТЬЮ 7, 8 и 9 БАЛЛОВ

Выпуск 2

Колонны. Арматурные и закладные изделия. Рабочие чертежи

Разработаны

ЦНИИЭПсельстрой

Проектная часть

Гл. инженер института Е.М. Дедов

Гл. инженер проекта Ф.М. Козинский

Нач. отдела Е.П. Куприн

Научная часть

Зам. директора В.А. Заренин

Научный руководитель В.Г. Назаренко

НИИЖБ

Зам. директора Т.И. Мамедов

Зав. лабораторией В.Н. Клевцов

Утверждены Госстроем СССР, письмо от 18.09.90 г. № 5/6-791.

Введены в действие ЦНИИЭПсельстроем с 01.01.91 г., приказ от 17.09.90 г. № 148-р

Обозначение	Наименование	Стр.
1.823.1-3С.2-ТТ	Технические требования	3
1.823.1-3С.2-1	Каркас пространственный КП1-1...КП1-9	4
1.823.1-3С.2-2	Каркас пространственный КП2-1...КП2-4	5
1.823.1-3С.2-3	Каркас пространственный КП2-5...КП2-8	6
1.823.1-3С.2-4	Каркас пространственный КП2-9...КП2-12	7
1.823.1-3С.2-5	Каркас пространственный КП2-13...КП2-16	8
1.823.1-3С.2-6	Каркас пространственный КП2-17...КП2-19	9
1.823.1-3С.2-7	Каркас пространственный КП2-20...КП2-22	10
1.823.1-3С.2-8	Каркас пространственный КП-23...КП2-26	11
1.823.1-3С.2-9	Каркас пространственный КП2-27...КП2-29	12
1.823.1-3С.2-10	Каркас пространственный КП2-30...КП2-33	13
1.823.1-3С.2-11	Каркас пространственный КП2-34...КП2-37	14
1.823.1-3С.2-12	Каркас пространственный КП2-38...КП2-40	15
1.823.1-3С.2-13	Каркас пространственный КП3-1...КП3-5	16
1.823.1-3С.2-14	Каркас плоский КР1-1...КР1-9	17
1.823.1-3С.2-15	Каркас плоский КР2-1...КР2-4	18
1.823.1-3С.2-16	Каркас плоский КР2-5...КР2-8	19
1.823.1-3С.2-17	Каркас плоский КР2-9...КР2-12	20
1.823.1-3С.2-18	Каркас плоский КР2-13...КР2-16	21
1.823.1-3С.2-19	Каркас плоский КР2-17...КР2-19	22
1.823.1-3С.2-20	Каркас плоский КР2-20...КР2-22	23
1.823.1-3С.2-21	Каркас плоский КР2-23...КР2-26	24
1.823.1-3С.2-22	Каркас плоский КР2-27...КР2-29	25
1.823.1-3С.2-23	Каркас плоский КР2-30...КР2-33	26
1.823.1-3С.2-24	Каркас плоский КР2-34...КР2-37	27
1.823.1-3С.2-25	Каркас плоский КР2-38...КР2-40	28
1.823.1-3С.2-26	Каркас плоский КР3-1...КР3-5	29
1.823.1-3С.2-27	Сетка С1...С6	30
1.823.1-3С.2-28	Изделие закладное М1...М3	31
1.823.1-3С.2-29	Изделие закладное М4	32
1.823.1-3С.2-30	Изделие закладное М5, М6	32
1.823.1-3С.2-31	Изделие закладное М7, М8, М9	33

Инв. N подл. | Подп. и дата | Взам. инв. N

Гл. спец.	Косован	
Рук. гр.	Храброва	
Н. контр.	Косован	

1.823.1-3С.2-С

Содержание

Стадия	Лист	Листов
Р	1	2

ЦНИИЭПсельстрой

Инв. N подл. | Подпись и дата | Взам. инв. N

1. Выпуск 2 серии 1.823.1-3С содержит рабочие чертежи арматурных и закладных изделий колонн, разработанных в выпуске 1 настоящей серии.

2. Арматурные и закладные изделия должны удовлетворять требованиям следующих нормативных документов:

- ГОСТ 14098-85 „Соединения сварные арматуры и закладных изделий железобетонных конструкций. Типы, конструкция и размеры."
- ГОСТ 10922-75 „Арматурные и закладные детали сварные для железобетонных конструкций. Технические требования и методы испытаний."

3. Плоские каркасы и сетки должны изготовляться при помощи контактной точечной электросварки типа К1-Кт по ГОСТ 14098-85.

4. Объединение плоских каркасов в пространственные производить в кондукторах с помощью приварки соединительных поперечных стержней к продольным стержням плоских каркасов электросварочными клещами.

Применение дуговой сварки запрещается.

5. Сварка всех мест пересечения стержней при изготовлении плоских и пространственных арматурных изделий обязательна.

6. Сетки оголовка должны быть привязаны к продольным стержням пространственного каркаса вязальной проволокой.

7. Размеры сеток и каркасов на чертежах даны по осям и торцам стержней.

8. Подъемные петли должны изготовляться из арматурной стали класса А-I марок ВСт3сп2 или ВСт3пс2 по ГОСТ 5781-82*.
Если возможен монтаж колонн при температуре ниже минус 40°С, то для петель не допускается применение стали марки ВСт3пс2.

Допускается изготовлять петли из стали класса Ас-II марки 10ГТ по ГОСТ 5781-82*, снижая диаметр стержня петли на один номер по сравнению с петлей из стали класса А-I.

9. Защита закладных изделий от коррозии должна назначаться в проекте здания и отвечать требованиям главы СНиП 2.03.11-85.

Гл. спец.	Косован		1.823.1-3С.2-ТТ			
Рук. гр.	Храброва					
Н. контр.	Косован		Технические требования	Стадия	Лист	Листов
				Р	1	2
				ЦНИИЭПсельстрой		

Инв. № подл. | Подпись и дата | Взам. инв. №

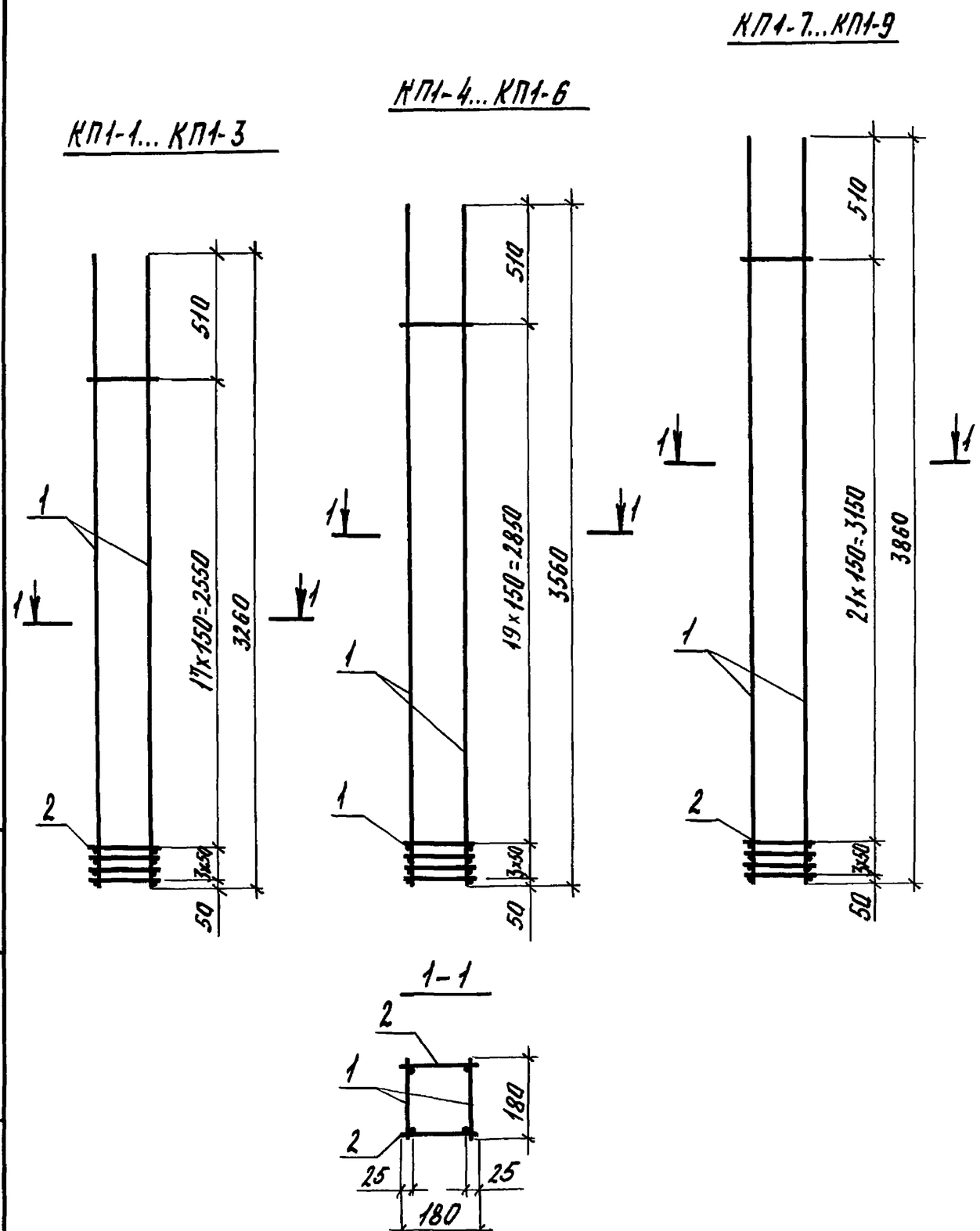

Марка каркаса	Поз.	Наименование	Кол.	Обозначение документа	Масса каркаса, кг
КП1-1	1	Каркас КР 1-1	2	1.823.1-3С.2-14	14,1
	2	ф5ВрI, ℓ=180; 0,03кг	42	без. черт.	
КП1-2	1	Каркас КР 1-2	2	1.823.1-3С.2-14	22,0
	2	ф5ВрI, ℓ=180; 0,03кг	42	без. черт.	
КП1-3	1	Каркас КР 1-3	2	1.823.1-3С.2-14	41,2
	2	ф10AIII, ℓ=180; 0,11кг	42	без. черт.	
КП1-4	1	Каркас КР1-4	2	1.823.1-3С.2-14	15,6
	2	ф5ВрI, ℓ=180; 0,03кг	46	без. черт.	
КП1-5	1	Каркас КР 1-5	2	1.823.1-3С.2-14	25,2
	2	ф5ВрI, ℓ=180; 0,03кг	46	без. черт.	
КП1-6	1	Каркас КР 1-6	2	1.823.1-3С.2-14	45,3
	2	ф10AIII, ℓ=180; 0,11кг	46	без черт.	
КП1-7	1	Каркас КР 1-7	2	1.823.1-3С.2-14	16,7
	2	ф5ВрI, ℓ=180; 0,03кг	50	без черт.	
КП1-8	1	Каркас КР1-8	2	1.823.1-3С.2-14	27,5
	2	ф5ВрI, ℓ=180; 0,03кг	50	без черт.	
КП1-9	1	Каркас КР 1-9	2	1.823.1-3С.2-14	49,1
	2	ф10AIII, ℓ=180; 0,11кг	50	без. черт.	

Арматура класса: Вр-I по ГОСТ 6727-80*; А-III по ГОСТ 5781-82*.

Гл.спец.	Косован		
Рук.гр.	Храброва		
Вед.инж.	Шестакова		
Инженер.	Стрельникова		
Н.контр.	Косован		

1.823.1-3С.2-1

Каркас пространственный КП1-1...КП1-9

Стадия	Лист	Листов
Р		1

ЦНИИЭПсельстрой

Инв.№ подл. | Подпись и дата | Взам. инв.№

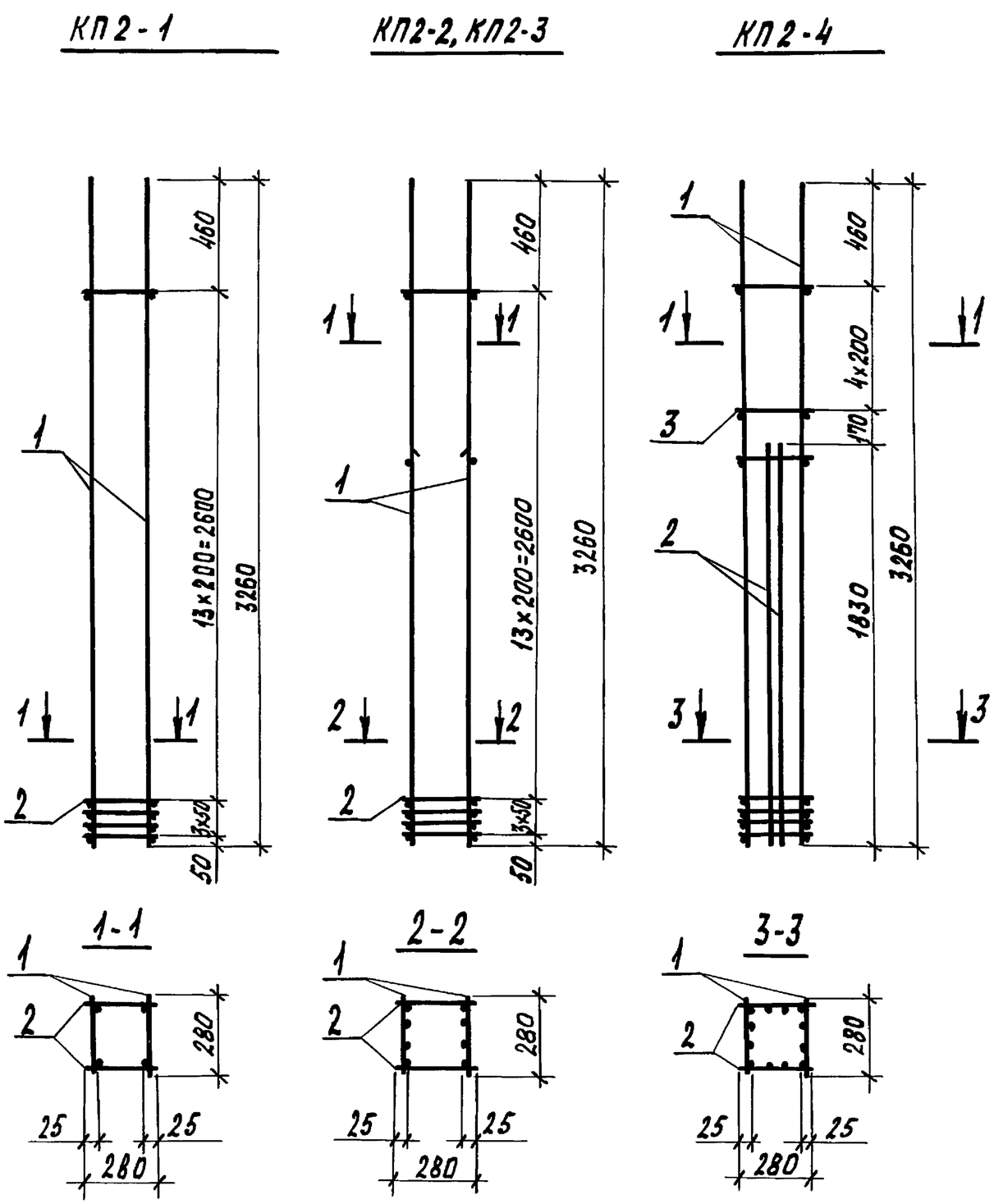

Марка каркаса	Поз.	Наименование	Кол.	Обозначение документа	Масса каркаса кг
КП2-1	1	Каркас КР 2-1	2	1.823.1-3С.2-15	18,4
	2	ф5ВрI, ℓ=280; 0,04кг	34	без черт.	
КП2-2	1	Каркас КР 2-2	2	1.823.1-3С.2-15	27,2
	2	ф5ВрI, ℓ=280; 0,04кг	34	без черт.	
КП2-3	1	Каркас КР 2-3	2	1.823.1-3С.2-15	34,8
	2	ф5ВрI, ℓ=280; 0,04кг	34	без черт.	
КП2-4	1	Каркас КР 2-3	2	1.823.1-3С.2-15	46,4
	2	Каркас КР 2-4	2	-15	
	3	ф5ВрI, ℓ=280; 0,04кг	10	без черт.	

Арматура класса ВрI по ГОСТ 6727-80*.

Гл.спец.	Косован		1.823.1-3С.2-2
Рук.гр.	Храброва		
Вед.инж.	Шестакова		Каркас пространственный КП2-1 ... КП2-4
Инженер	Стрельникова		Стадия: Р; Лист: ; Листов: 1
Н.контр.	Косован		ЦНИИЭПсельстрой

Инв.№ подл. | Подпись и дата | Взам. инв.№

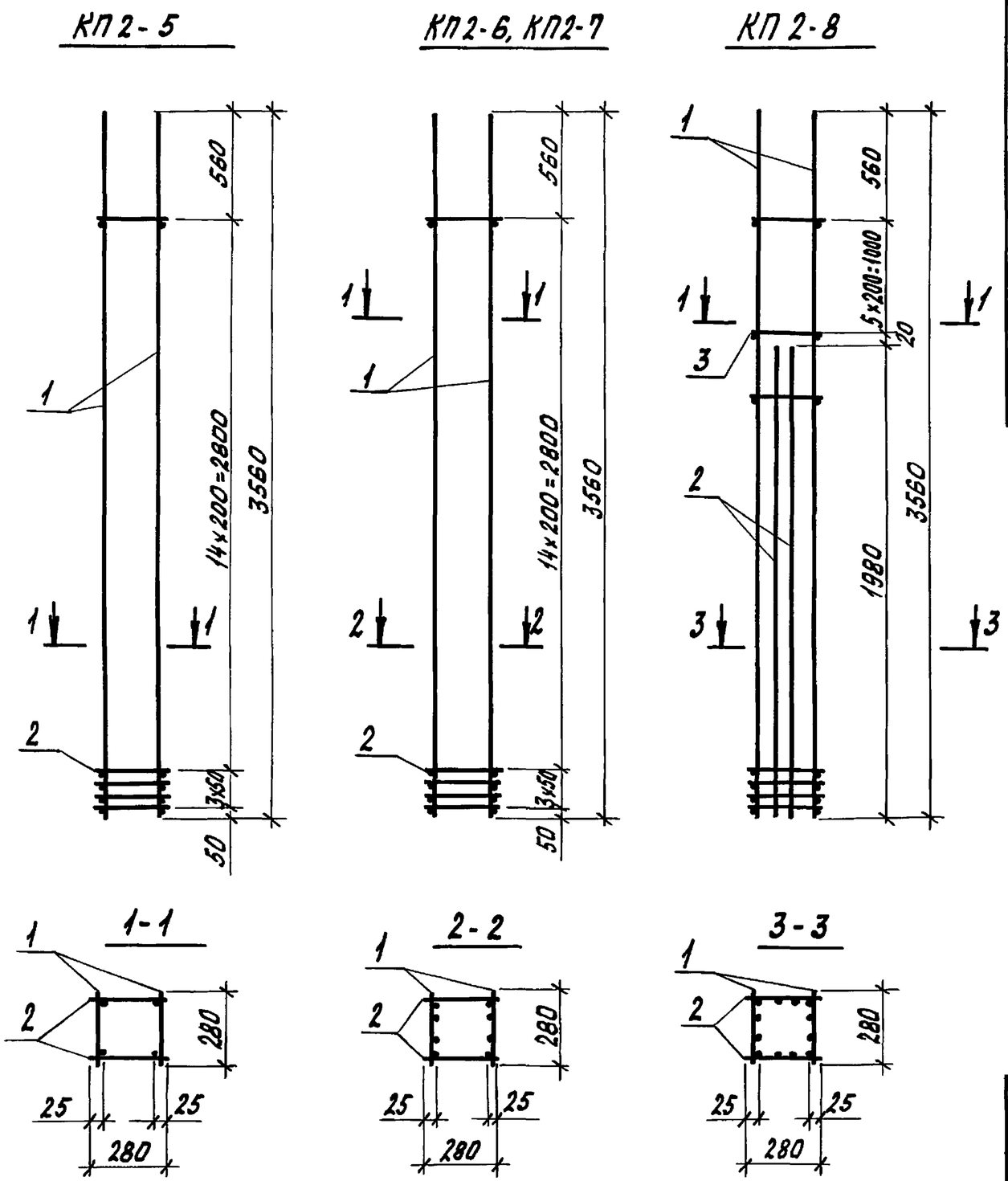

Марка каркаса	Поз.	Наименование	Кол.	Обозначение документа	Масса каркаса, кг
КП 2-5	1	Каркас КР 2-5	2	1.823.1-3С.2-16	20,0
	2	ф5ВрI, ℓ=280; 0,04 кг	36	без черт.	
КП2-6	1	Каркас КР 2-6	2	1.823.1-3С.2-16	29,6
	2	ф5ВрI, ℓ=280; 0,04 кг	36	без черт.	
КП2-7	1	Каркас КР 2-7	2	1.823.1-3С.2-16	37,6
	2	ф5ВрI, ℓ=280; 0,04 кг	36	без черт.	
КП2-8	1	Каркас КР 2-7	2	1.823.1-3С.2-16	50,1
	2	Каркас КР 2-8	2	-16	
	3	ф5ВрI, ℓ=280; 0,04 кг	12	без черт.	

Арматура класса ВрI по ГОСТ 6727-80*.

Гл. спец.	Косован		
Рук. гр.	Храброва		
Вед. инж.	Шестакова		
Инженер	Стрельникова		
Н. контр.	Косован		

1.823.1-3С.2-3

Каркас пространственный КП2-5...КП2-8

Стадия	Лист	Листов
Р		1

ЦНИИЭПсельстрой

Инв. № подл. | Подпись и дата | Взам. инв. №

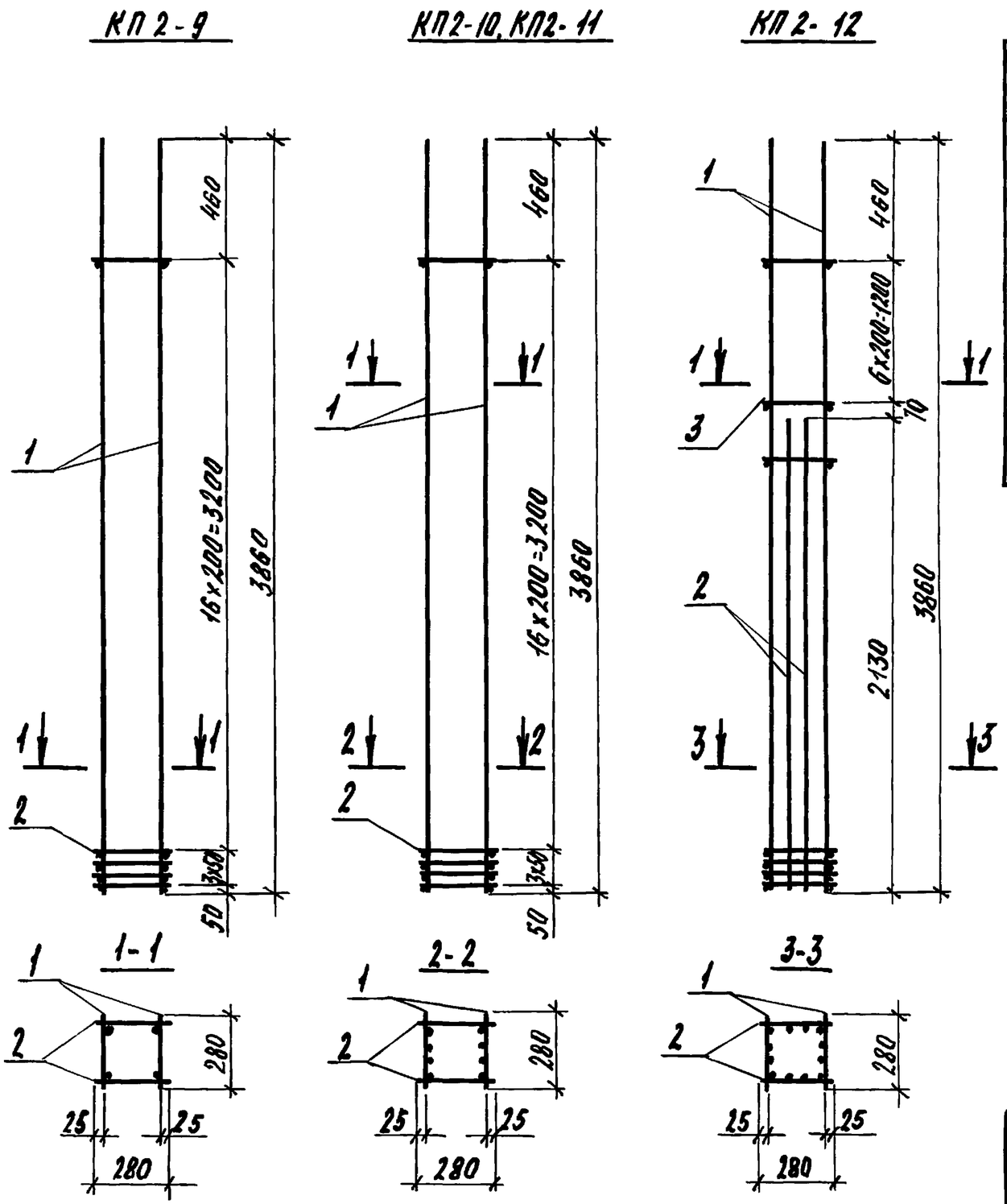

Марка каркаса	поз	Наименование	Кол.	Обозначение документа	Масса каркаса, кг
КП2-9	1	Каркас КР 2-9	2	1.823.1-3С.2-17	22,0
	2	ф5ВрI, ℓ=280, 0,04кг	40	без черт.	
КП2-10	1	Каркас КР2-10	2	1.823.1-3С.2-17	32,4
	2	ф5ВрI, ℓ=280; 0,04кг	40	без черт.	
КП2-11	1	Каркас КР2-11	2	1.823.1-3С.2-17	41,2
	2	ф5ВрI, ℓ=280; 0,04кг	40	без черт.	
КП2-12	1	Каркас КР2-11	2	1.823.1-3С.2-17	54,8
	2	Каркас КР2-12	2	-17	
	3	ф5ВрI, ℓ=280; 0,04кг	14	без черт.	

Арматура класса ВрI по ГОСТ 6727-80*.

Гл.спец.	Касован		1.823.1-3С.2-4
Рук.гр.	Храброва		
Вед.инж.	Шестакова		Каркас пространственный КП2-9... КП2-12
Инж.	Стрельникова		Стадия Р / Лист / Листов 1
Н.контр.	Касован		ЦНИИЭПсельстрой

Инв.№ подл. | Подпись и дата | Взам. инв.№

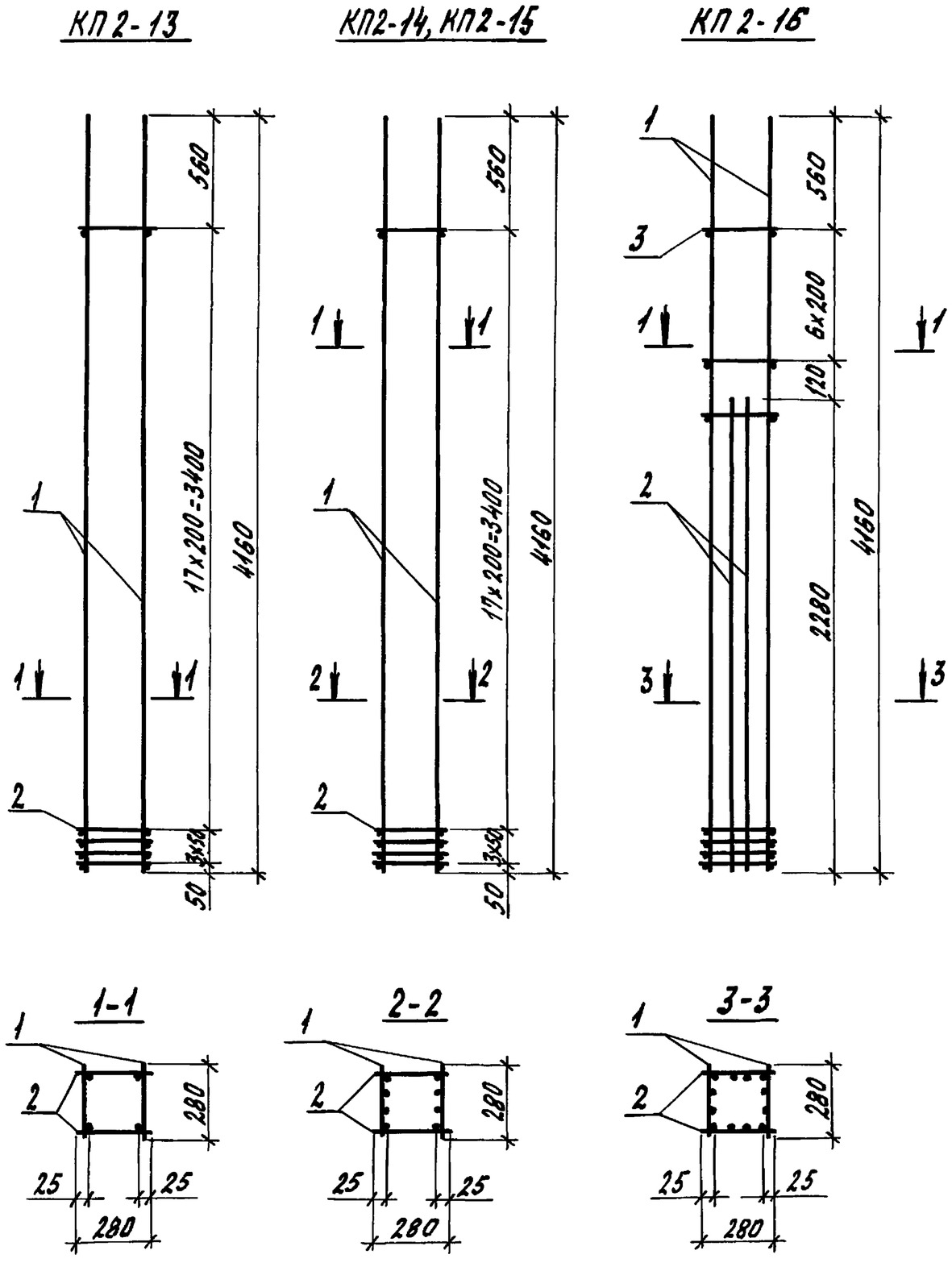

Марка каркаса	Поз.	Наименование	Кол.	Обозначение документа	Масса каркаса, кг
КП2-13	1	Каркас КР2-13	2	1.823.1-3С.2-18	23,3
	2	ф5ВрI, ℓ=280, 0,04 кг	42	без черт.	
КП2-14	1	Каркас КР2-14	2	1.823.1-3С.2-18	34,5
	2	ф5ВрI, ℓ=280; 0,04 кг	42	без черт.	
КП2-15	1	Каркас КР2-15	2	1.823.1-3С.2-18	44,1
	2	ф5ВрI, ℓ=280; 0,04 кг	42	без черт.	
КП2-16	1	Каркас КР2-15	2	1.823.1-3С.2-18	58,6
	2	Каркас КР2-16	2	-18	
	3	ф5ВрI, ℓ=280; 0,04 кг	14	без черт.	

Арматура класса ВрI по ГОСТ 6727-80*.

Гл.спец.	Косован		1.823.1-3С.2-5
Рук.гр.	Храброва		
Вед.инж.	Шестакова		Каркас пространственный КП2-13... КП2-16
Инж.	Стрельникова		Стадия: Р; Лист: ; Листов: 1
Н.контр.	Косован		ЦНИИЭПсельстрой

Инв.№подл. | Подпись и дата | Взам.инв.№

КП2-17

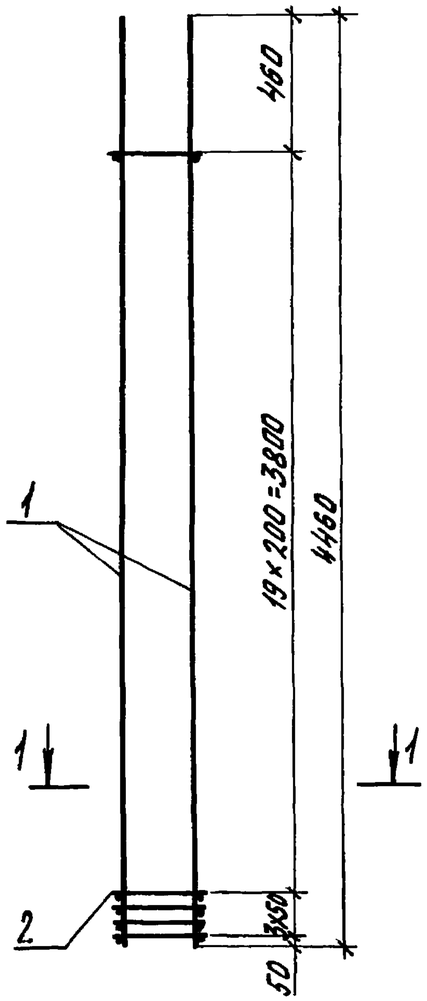

КП2-18, КП2-19

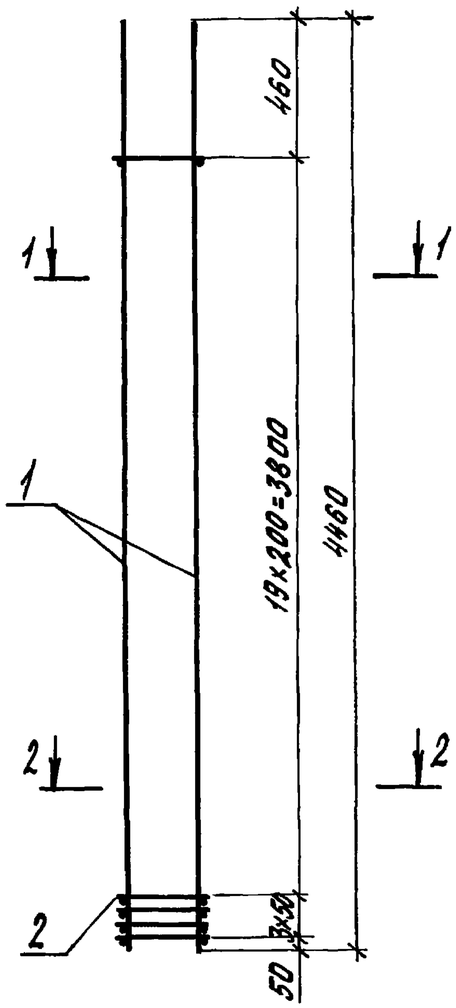

1-1

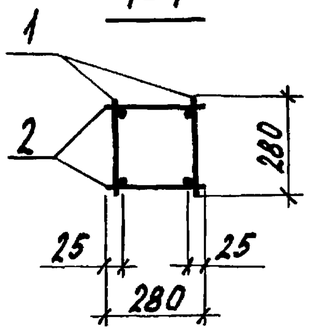

2-2

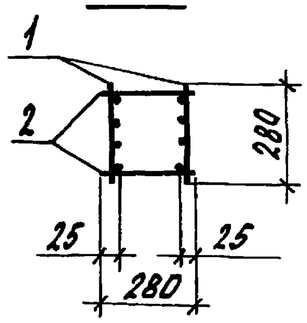

Марка каркаса	Поз.	Наименование	Кол.	Обозначение документа	Марка каркаса, кг
КП2-17	1	Каркас КР 2-17	2	1.823.1-3С.2-19	25,3
	2	ф5ВрI, ℓ=280, 0,04 кг	46	без черт.	
КП2-18	1	Каркас КР 2-18	2	1.823.1-3С.2-19	36,9
	2	ф5ВрI, ℓ=280; 0,04 кг	46	без черт.	
КП2-19	1	Каркас КР 2-19	2	1.823.1-3С.2-19	46,9
	2	ф5ВрI, ℓ=280, 0,04 кг	46	без черт.	

Арматура класса ВрI по ГОСТ 6727-80*.

Гл.спец.	Косован		1.823.1-3С.2-6
Рук.гр.	Храброва		
Вед.инж.	Шестакова		Каркас пространственный КП2-17...КП2-19
Инженер	Стрельникова		
Н.контр.	Косован		

Стадия	Лист	Листов
Р		1

ЦНИИЭПсельстрой

Инв.№ подл. | Подпись и дата | Взам. инв.№

КП2-20

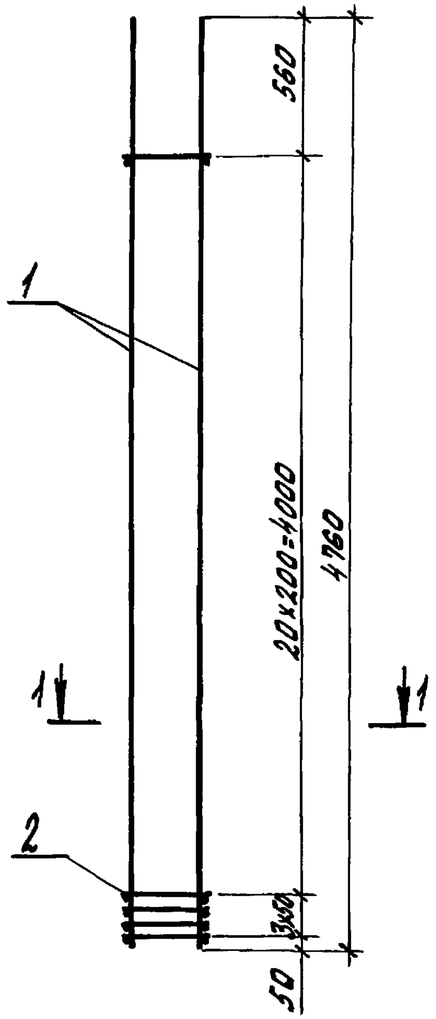

1-1

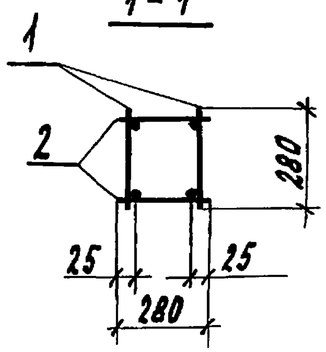

КП2-21, КП2-22

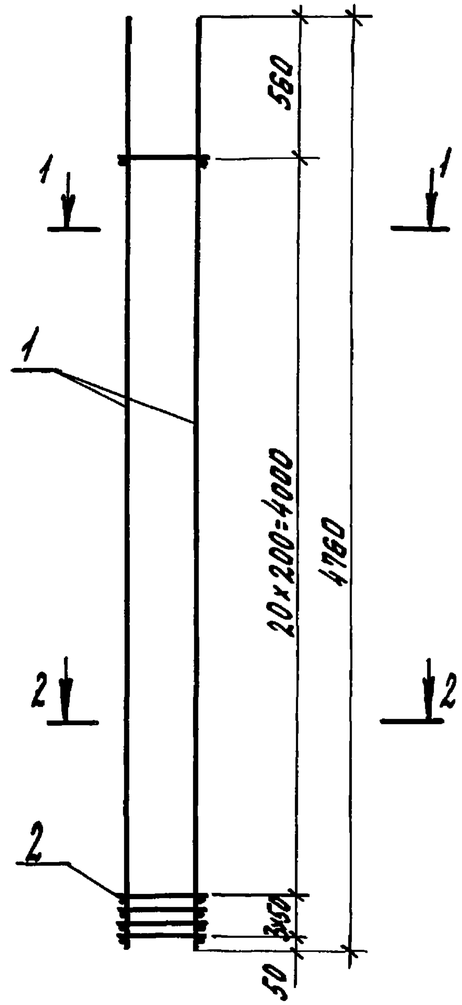

2-2

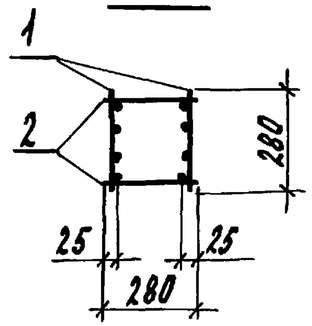

Марка каркаса	Поз.	Наименование	Кол.	Обозначение документа	Марка каркаса, кг
КП2-20	1	Каркас КР 2-20	2	1.823.1-3С.2-20	27,1
	2	ф5ВрI, ℓ=280; 0,04 кг	48	без черт.	
КП2-21	1	Каркас КР 2-21	2	1.823.1-3С.2-20	39,5
	2	ф5ВрI, ℓ=280; 0,04 кг	48	без черт.	
КП2-22	1	Каркас КР 2-22	2	1.823.1-3С.2-20	50,3
	2	ф5ВрI, ℓ=280; 0,04 кг	48	без черт.	

Арматура класса ВрI по ГОСТ 6727-80*.

Гл.спец.	Косован	
Рук.гр.	Храброва	
Вед.инж.	Шестакова	
Инж.	Стрельникова	
Н.контр.	Косован	

1.823.1-3С.2-7

Каркас пространственный КП2-20...КП2-22

Стадия	Лист	Листов
Р		1

ЦНИИЭПсельстрой

Инв.№подл. | Подпись и дата | Взам.инв.№

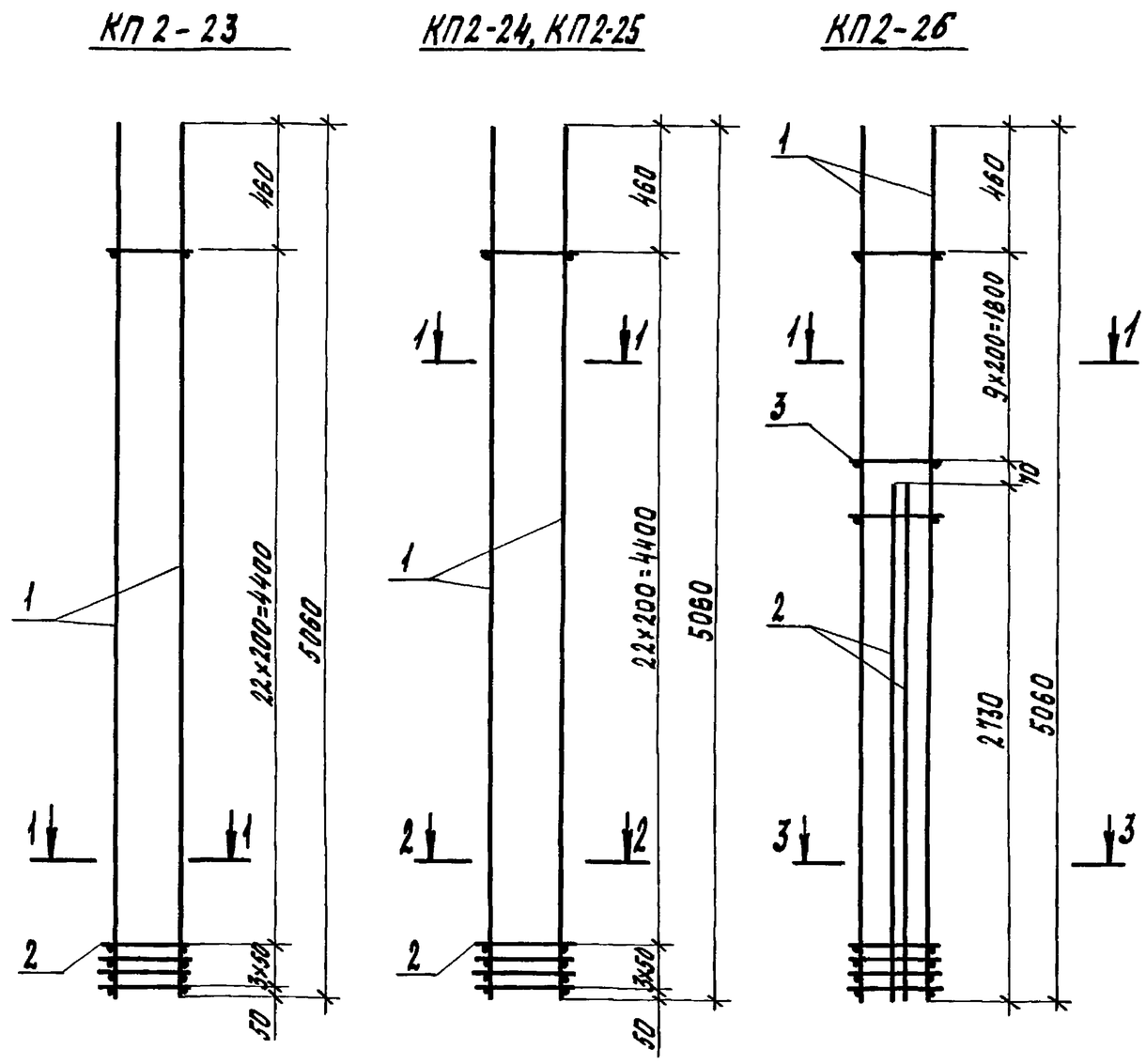

Марка каркаса	Поз.	Наименование	Кол.	Обозначение документа	Масса каркаса, кг
КП2-23	1	Каркас КР 2-23	2	1.823.1-3С.2-21	28,5
	2	ф5ВрI, ℓ=280; 0,04 кг	52	без черт.	
КП2-24	1	Каркас КР2-24	2	1.823.1-3С.2-21	41,7
	2	ф5ВрI, ℓ=280; 0,04кг	52	без черт.	
КП2-25	1	Каркас КР2-25	2	1.823.1-3С.2-21	53,3
	2	ф5ВрI, ℓ=280; 0,04кг	52	без черт.	
КП2-26	1	Каркас КР 2-25	2	1.823.1-3С.2-21	70,4
	2	Каркас КР 2-26	2	-21	
	3	ф5ВрI, ℓ=280; 0,04 кг	20	без черт.	

Арматура класса ВрI по ГОСТ 6727-80*.

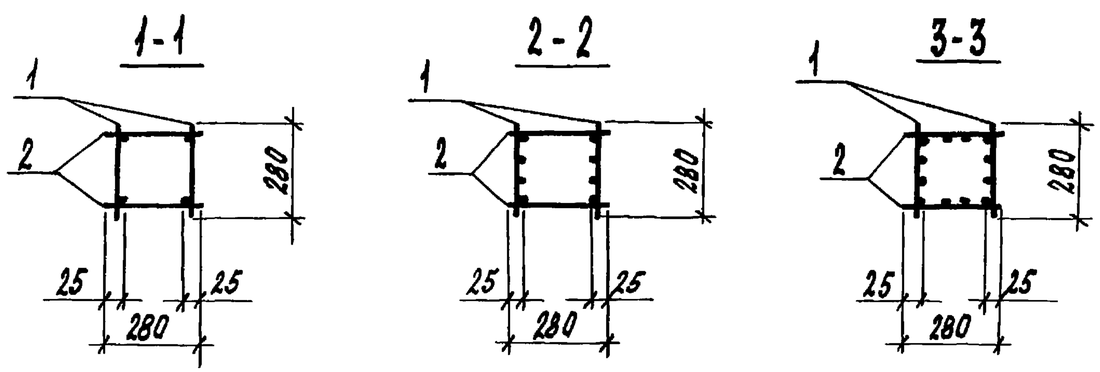

Гл. спец.	Косован		1.823.1-3С.2-8
Рук. гр.	Храброва		Каркас пространственный КП2-23...КП2-26
Вед. инж.	Шестакова		Стадия: Р; Лист: ; Листов: 1
Инженер	Стрельникова		ЦНИИЭПсельстрой
Н. контр.	Косован		

Взам. инв. № | Подпись и дата | Инв. № подл.

КП2-27

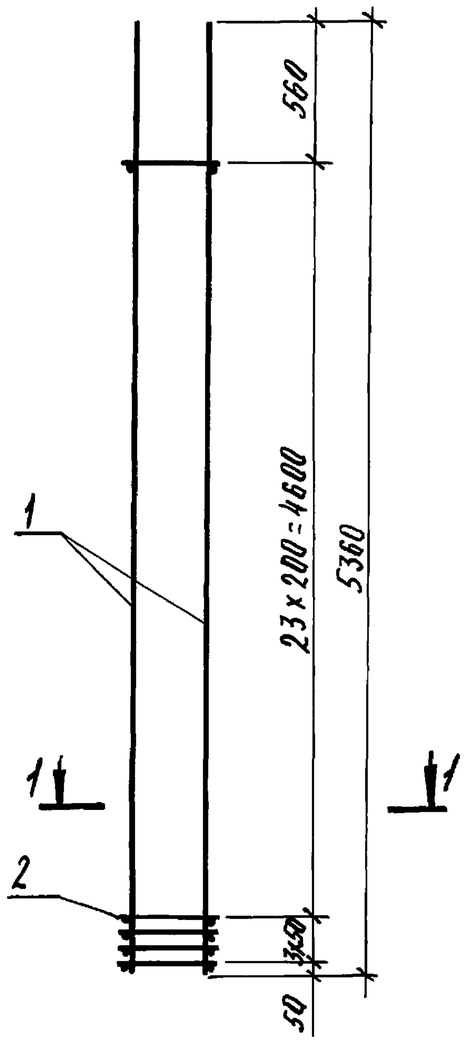

КП2-28, КП2-29

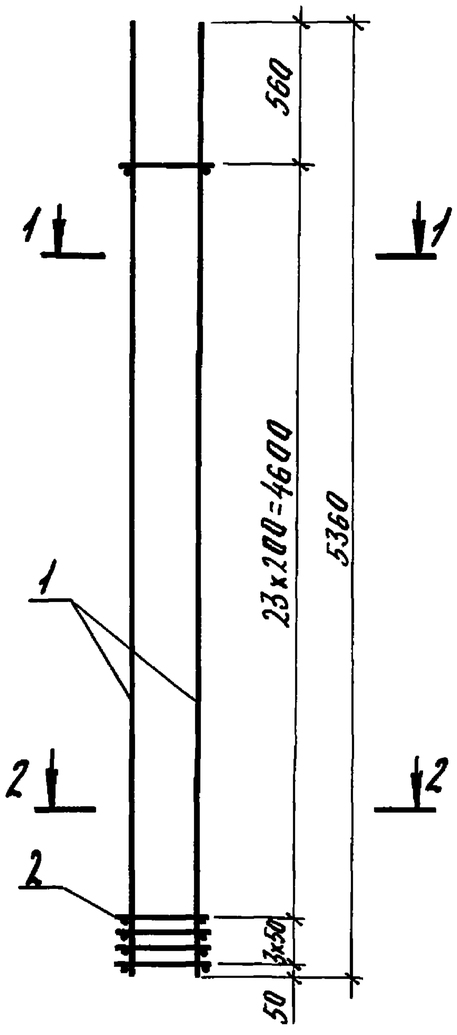

1-1

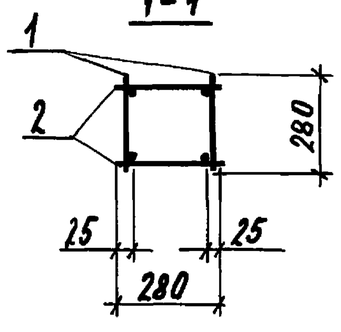

2-2

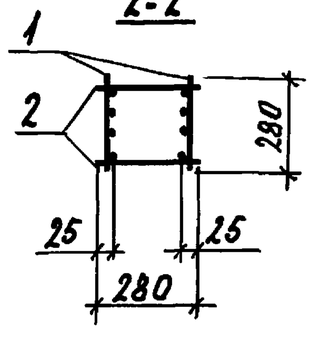

Марка каркаса	Поз.	Наименование	Кол.	Обозначение документа	Масса каркаса, кг
КП2-27	1	Каркас КР2-27	2	1.823.1-3С.2-22	30,4
	2	ф5ВрI, ℓ=280; 0,04 кг	54	без черт.	
КП2-28	1	Каркас КР2-28	2	1.823.1-3С.2-22	44,4
	2	ф5ВрI, ℓ=280; 0,04 кг	54	без черт.	
КП2-29	1	Каркас КР 2-29	2	1.823.1-3С.2-22	56,4
	2	ф5ВрI, ℓ=280; 0,04 кг	54	без черт.	

Арматура класса Вр-I по ГОСТ 6727-80*.

Гл. спец.	Косован		1.823.1-3С.2-9
Рук. гр.	Граброва		
Вед. инж.	Шестакова		Каркас пространственный КП2-27... КП-29
Инж. сем.	Стрельникова		Стадия: Р; Лист: ; Листов: 1
Н. контр.	Косован		ЦНИИЭПсельстрой

Инв. N подл. | Подпись и дата | Взам. инв. N

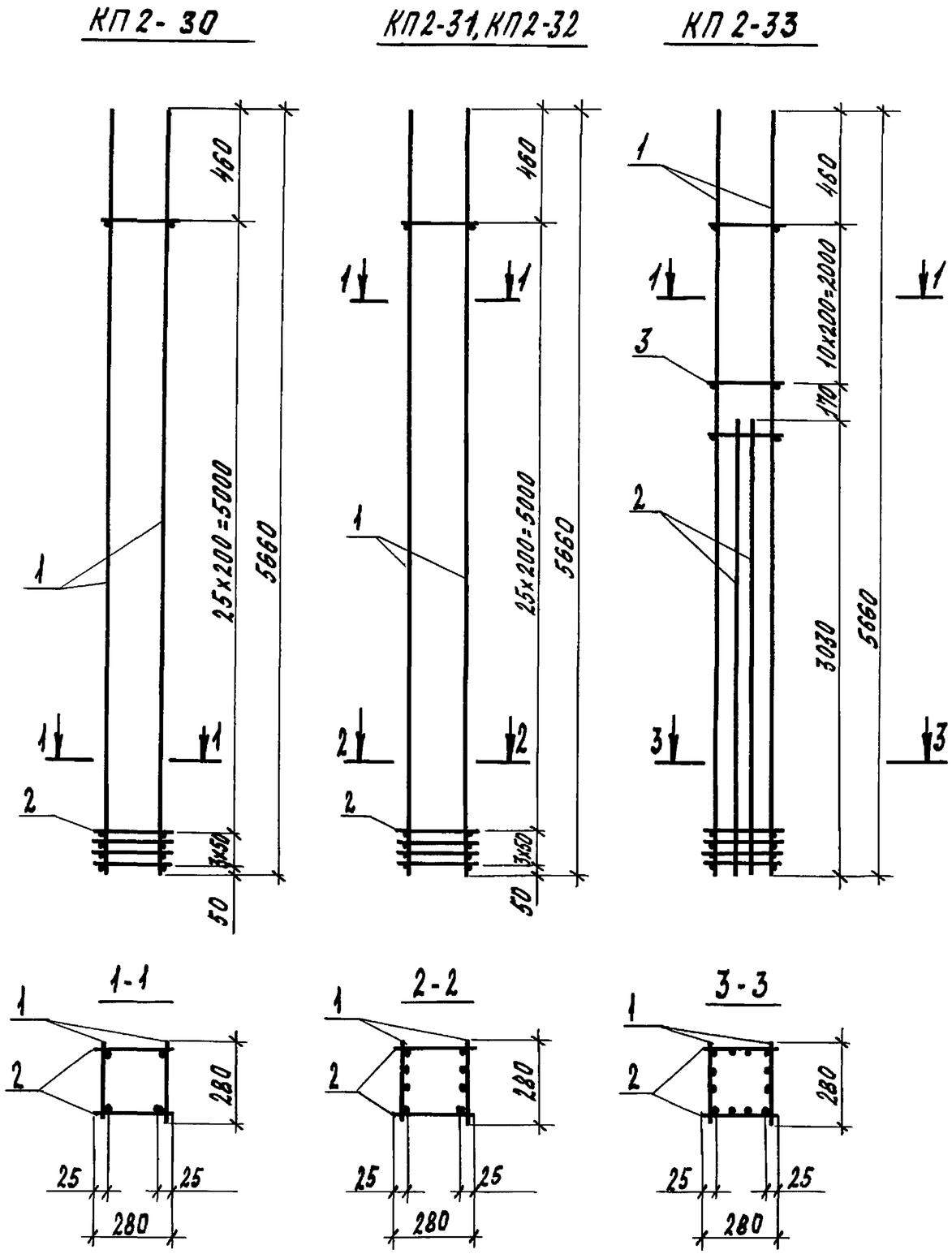

Марка каркаса	Поз.	Наименование	Кол.	Обозначение документа	Масса каркаса, кг
КП2-30	1	Каркас КР 2-30	2	1.823.1-3С.2-23	31,9
	2	ф5ВрI, ℓ=280; 0,04кг	58	без черт.	
КП2-31	1	Каркас КР 2-31	2	1.823.1-3С.2-23	46,7
	2	ф5ВрI, ℓ=280; 0,04кг	58	без черт.	
КП2-32	1	Каркас КР 2-32	2	1.823.1-3С.2-23	59,5
	2	ф5ВрI, ℓ=280; 0,04кг	58	без черт.	
КП2-33	1	Каркас КР 2-32	2	1.823.1-3С.2-23	78,7
	2	Каркас КР 2-33	2	-23	
	3	ф5ВрI, ℓ=280; 0,04кг	22	без черт.	

Арматура класса ВрI по ГОСТ 6727-80*.

Гл.спец.	Косован		1.823.1-3С.2-10
Рук.гр.	Храброва		
Вед.инж.	Шестакова		Каркас пространственный КП2-30... КП2-33
Инженер	Стрельникова		Стадия: Р; Лист: ; Листов: 1
Н.контр.	Косован		ЦНИИЭПсельстрой

Инв.№ подл. | Подпись и дата | Взам.инв.№

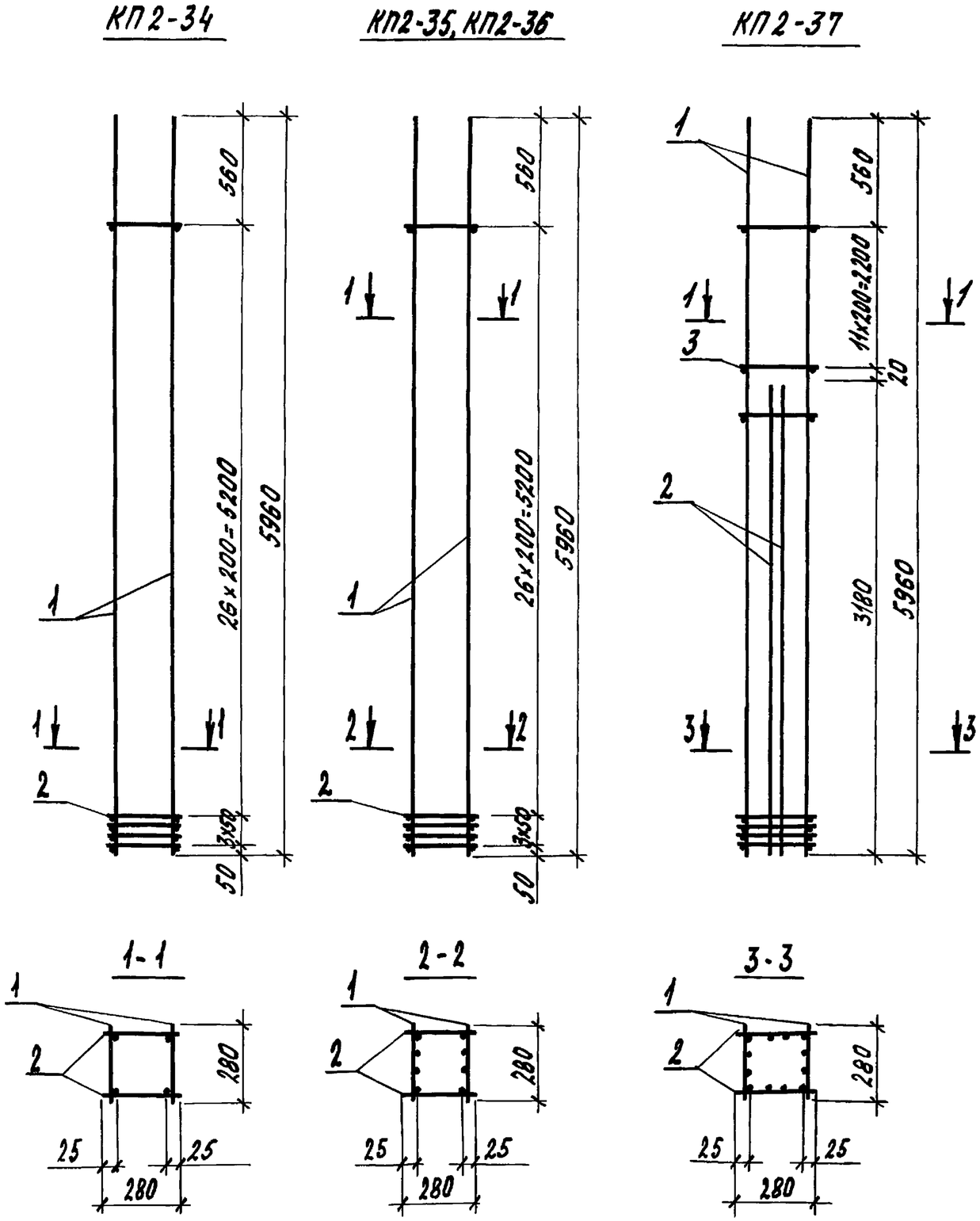

Марка каркаса	Поз	Наименование	Кол.	Обозначение документа	Масса каркаса, кг
КП2-34	1	Каркас КР2-34	2	1.823.1-3С.2-24	33,6
	2	ф5ВрI, ℓ=280; 0,04 кг	60	без черт.	
КП2-35	1	Каркас КР2-35	2	1.823.1-3С.2-24	48,8
	2	ф5ВрI, ℓ=280; 0,04 кг	60	без черт.	
КП2-36	1	Каркас КР2-36	2	1.823.1-3С.2-24	62,4
	2	ф5ВрI, ℓ=280; 0,04 кг	60	без черт.	
КП2-37	1	Каркас КР2-36	2	1.823.1-3С.2-24	82,4
	2	Каркас КР2-37	2	-24	
	3	ф5ВрI, ℓ=280; 0,04 кг	24	без черт.	

Арматура класса ВрI по ГОСТ 6727-80*.

Гл. спец.	Косован		1.823.1-3С.2-11
Рук. гр.	Храброва		Каркас пространственный КП2-34...КП2-37
Вед. инж.	Шестакова		Стадия: Р; Лист: ; Листов: 1
Инжен.	Стрельникова		ЦНИИЭПсельстрой
Н. контр.	Косован		

Инв. N подл. | Подпись и дата | Взам. инв. N

КП 2-38, КП2-39

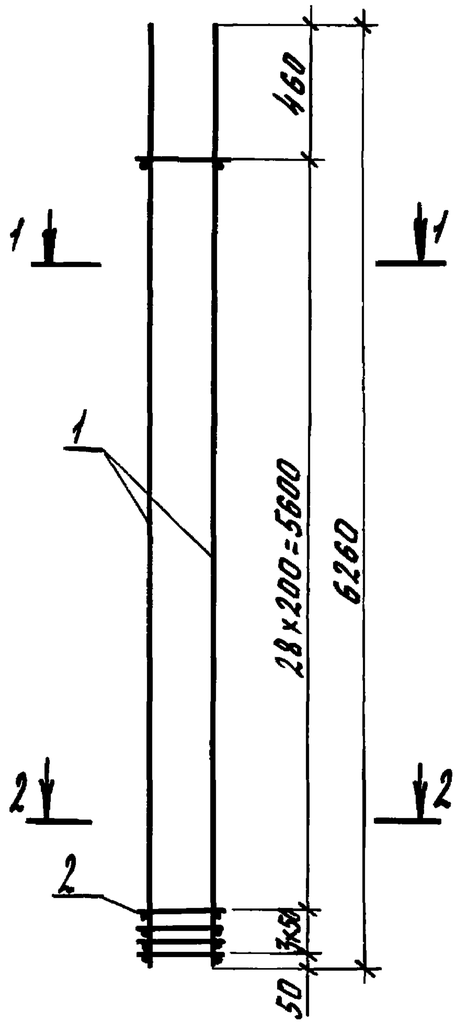

КП2-40

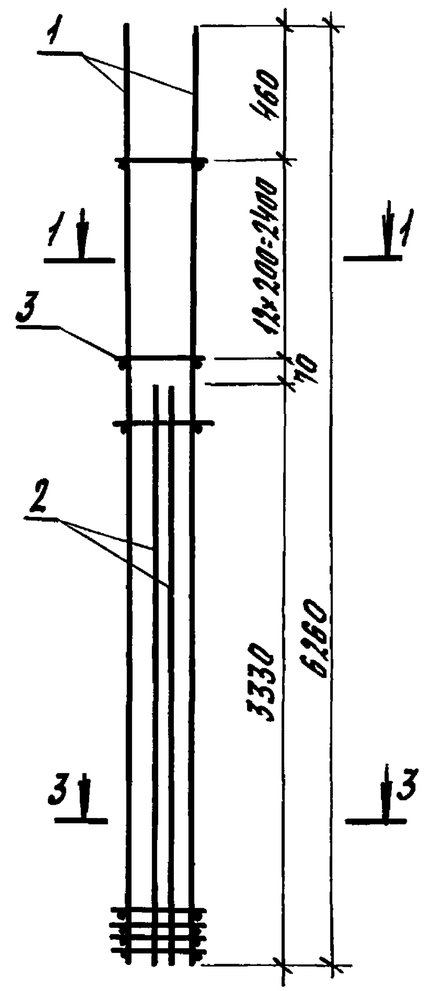

Марка каркаса	Поз	Наименование	Кол.	Обозначение документа	Масса каркаса, кг
КП 2-38	1	Каркас КР 2-38	2	1.823.1-3С.2-25	51,6
	2	ф5ВрI, ℓ=280; 0,04 кг	64	без черт.	
КП2-39	1	Каркас КР 2-39	2	1.823.1-3С.2-25	66,0
	2	ф5ВрI, ℓ=280; 0,04 кг	64	без черт.	
КП2-40	1	Каркас КР 2-39	2	1.823.1-3С.2-25	87,2
	2	Каркас КР 2-40	2	-25	
	3	ф5ВрI, ℓ=280; 0,04 кг	26	без черт.	

Арматура класса ВрI по ГОСТ 6727-80.*

1-1

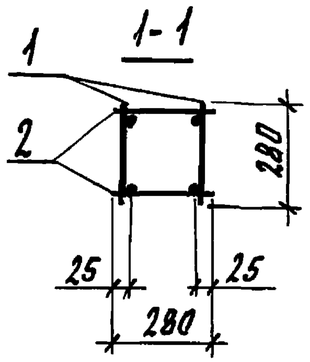

2-2

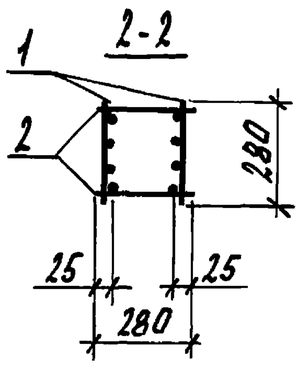

3-3

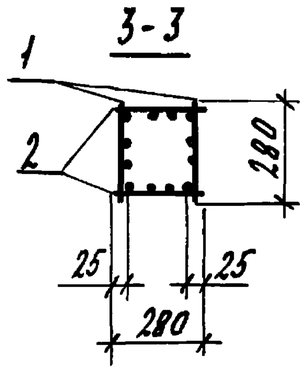

Гл.спец.	Косован		1.823.1-3С.2-12
Рук.гр.	Храброва		
Вед.инж.	Шестакова		Каркас пространственный КП2-38...КП2-40
Инж.	Стрельникова		Стадия: Р; Лист: ; Листов: 1
Н.контр.	Косован		ЦНИИЭПсельстрой

Инв.№подл. | Подпись и дата | Взам.инв.№

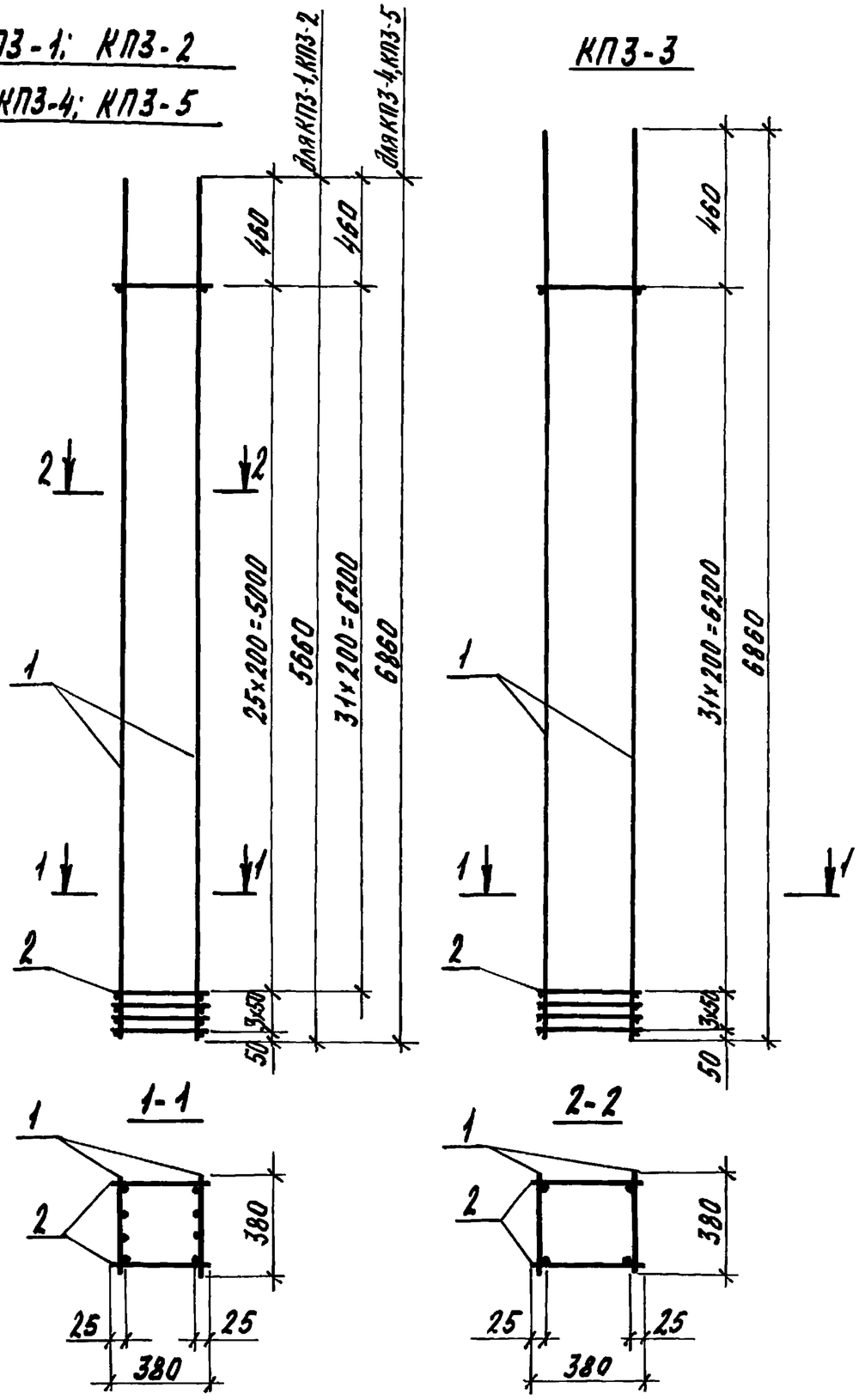

Марка каркаса	Поз.	Наименование	Кол.	Обозначение документа	Масса каркаса, кг
КП3-1	1	Каркас КР3-1	2	1.823.1-3С.2-26	61,7
	2	ф 5ВрI, ℓ=380; 0,06 кг	58	без черт.	
КП3-2	1	Каркас КР3-2	2	1.823.1-3С.2-26	112,7
	2	ф10АIII, ℓ=380; 0,23 кг	58	без черт.	
КП3-3	1	Каркас КР3-3	2	1.823.1-3С.2-26	51,6
	2	ф5ВрI, ℓ=380; 0,06 кг	70	без черт.	
КП3-4	1	Каркас КР3-4	2	1.823.1-3С.2-26	74,4
	2	ф5ВрI, ℓ=380; 0,06 кг	70	без черт.	
КП3-5	1	Каркас КР3-5	2	1.823.1-3С.2-26	135,9
	2	ф10АIII, ℓ=380; 0,23 кг	70	без черт.	

Арматура класса: ВрI по ГОСТ 6727-80*; А-III по ГОСТ 5781-82*.

Гл. спец.	Касаван		1.823.1-3С. 2-13
Рук. гр.	Храброва		
Вед. инж.	Шестакова		Каркас пространственный КП3-1...КП3-5
Инж.	Стрельникова		Стадия: Р; Лист: ; Листов: 1
Н. контр.	Касаван		ЦНИИЭПсельстрой

Инв. № подл. | Подпись и дата | Взам. инв. №

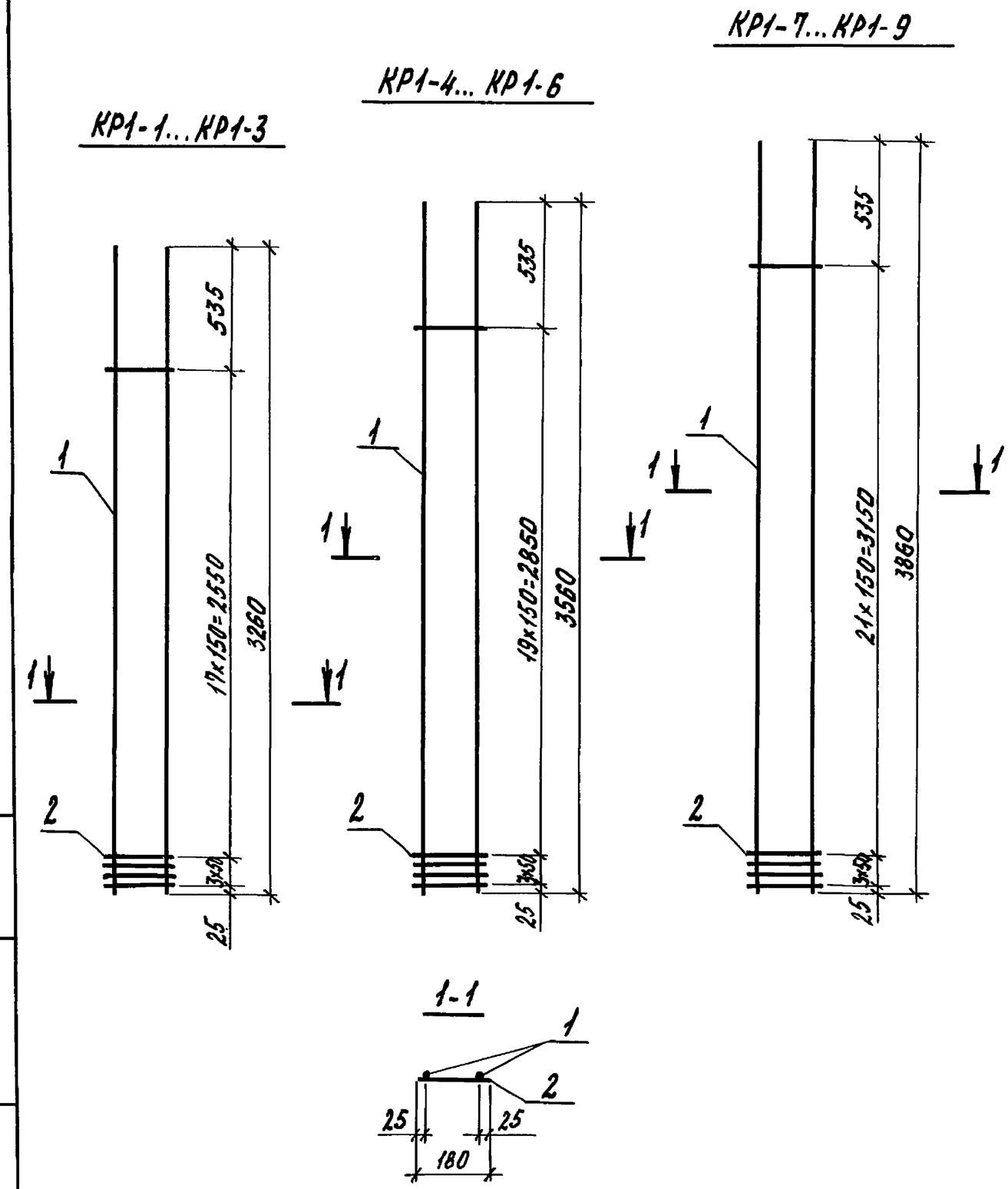

Марка каркаса	Поз.	Наименование	Кол.	Масса ед., кг	Масса каркаса, кг
КР1-1	1	ф 12А III, ℓ=3260	2	2,9	6,4
	2	5ВрI, ℓ=180	21	0,03	
КР1-2	1	ф 16А III, ℓ=3260	2	5,1	10,8
	2	5ВрI, ℓ=180	21	0,03	
КР1-3	1	ф 20А III, ℓ=3260	2	8,04	18,3
	2	10А III, ℓ=180	21	0,11	
КР1-4	1	ф 12А III. ℓ=3560	2	3,16	7,1
	2	5ВрI, ℓ=180	23	0,03	
КР1-5	1	ф 16А III, ℓ=3560	2	5,62	11,9
	2	5ВрI, ℓ=180	23	0,03	
КР1-6	1	ф 20А III, ℓ=3560	2	8,78	20,1
	2	10А III, ℓ=180	23	0,11	
КР1-7	1	ф 12А III, ℓ=3860	2	3,43	7,6
	2	5ВрI, ℓ=180	25	0,03	
КР1-8	1	ф 16А III, ℓ=3860	2	6,09	13,0
	2	5ВрI, ℓ=180	25	0,03	
КР1-9	1	ф 20А III, ℓ=3860	2	9,5	21,8
	2	10А III, ℓ=180	25	0,11	

Арматура: класса А-III по ГОСТ 5781-82*, класса Вр-I по ГОСТ 6727-80*.

Гл. спец.	Косован	
Рук. гр.	Храброва	
Вед. инж.	Шестакова	
Инженер	Стрельникова	
Н. контр.	Косован	

1.823.1-3С.2-14

Каркас плоский КР1-1...КР1-9

Стадия	Лист	Листов
Р		1

ЦНИИЭПсельстрой

Инв. N подл. | Подпись и дата | Взам. инв. N°

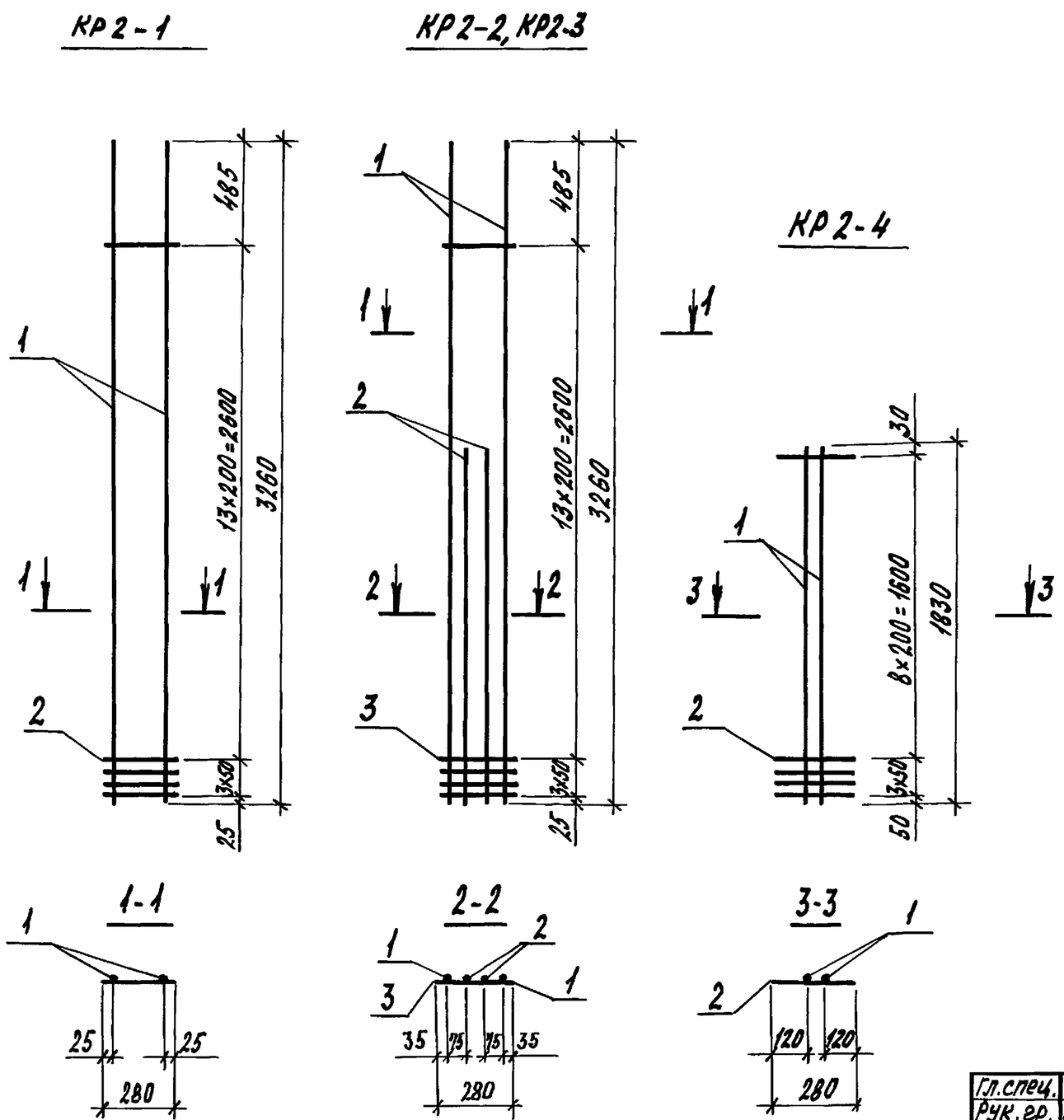

Марка каркаса	Поз.	Наименование	Кол.	Масса ед., кг	Масса каркаса, кг
КР 2-1	1	ф14 А III, ℓ=3260	2	3,9	8,5
	2	5 Вр I, ℓ=280	17	0,04	
КР 2-2	1	ф14 А III, ℓ=3260	2	3,9	12,9
	2	14 А III, ℓ=1830	2	2,2	
	3	5 Вр I, ℓ=280	17	0,04	
КР 2-3	1	ф16 А III, ℓ=3260	2	5,1	16,7
	2	16 А III, ℓ=1830	2	2,9	
	3	5 Вр I, ℓ=280	17	0,04	
КР 2-4	1	ф16 А III, ℓ=1830	2	2,9	6,3
	2	5 Вр I, ℓ=280	12	0,04	

Арматура: класса А III по ГОСТ 5781-82*,
класса Вр I по ГОСТ 6727-80*.

Гл.спец.	Косован		1.823.1-3С.2-15
Рук.гр.	Храброва		
Вед.инж.	Шестакова		Каркас плоский КР 2-1... КР 2-4
Инженер	Стрельникова		Стадия: Р; Лист: ; Листов: 1
Н.контр.	Косован		ЦНИИЭПсельстрой

Инв.№ подл. | Подпись и дата | Взам. инв.№

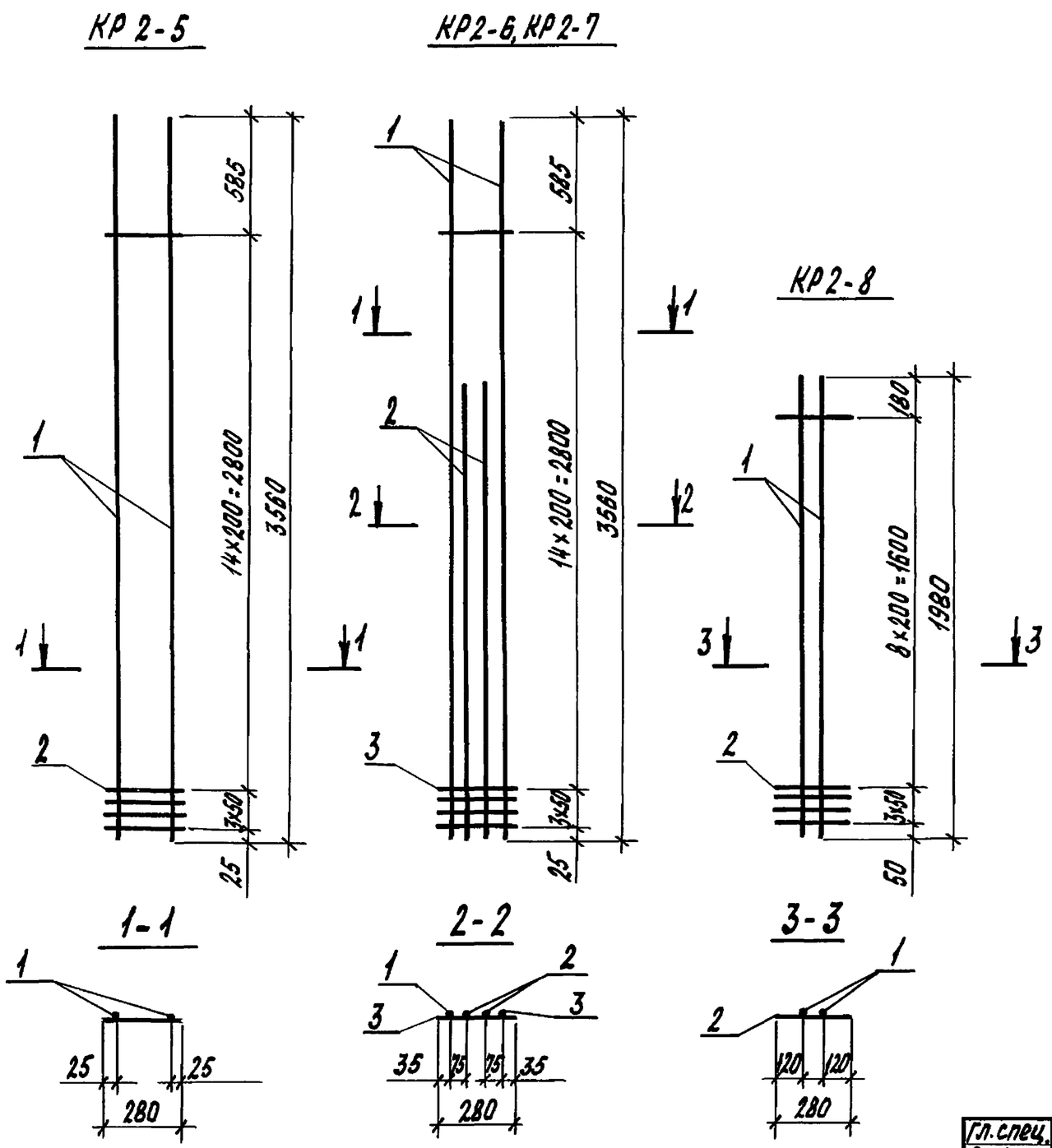

Масса каркаса	Поз.	Наименование	Кол.	Масса ед., кг	Масса каркаса, кг
КР2-5	1	ф14 А III, ℓ=3560	2	4,3	9,3
	2	5 Вр I, ℓ=280	18	0,04	
КР2-6	1	ф14 А III, ℓ=3560	2	4,3	14,1
	2	14 А III, ℓ=1980	2	2,4	
	3	5 Вр I, ℓ=280	18	0,04	
КР2-7	1	ф16 А III, ℓ=3560	2	5,6	18,1
	2	16 А III, ℓ=1980	2	3,1	
	3	5 Вр I, ℓ=280	18	0,04	
КР2-8	1	ф16 А III, ℓ=1980	2	3,1	6,7
	2	5 Вр I, ℓ=280	12	0,04	

Арматура: класса А-III по ГОСТ 5781-82*,
класса Вр-I по ГОСТ 6727-80*.

Гл. спец.	Косован		1.823.1-3С.2-16
Рук. гр.	Храброва		
Вед. инж.	Шестакова		Каркас плоский КР2-5...КР2-8
Инженер	Стрельникова		Стадия: Р; Лист: ; Листов: 1
Н. контр.	Косован		ЦНИИЭПсельстрой

Инв. N подл. | Подпись и дата | Взам. инв. N

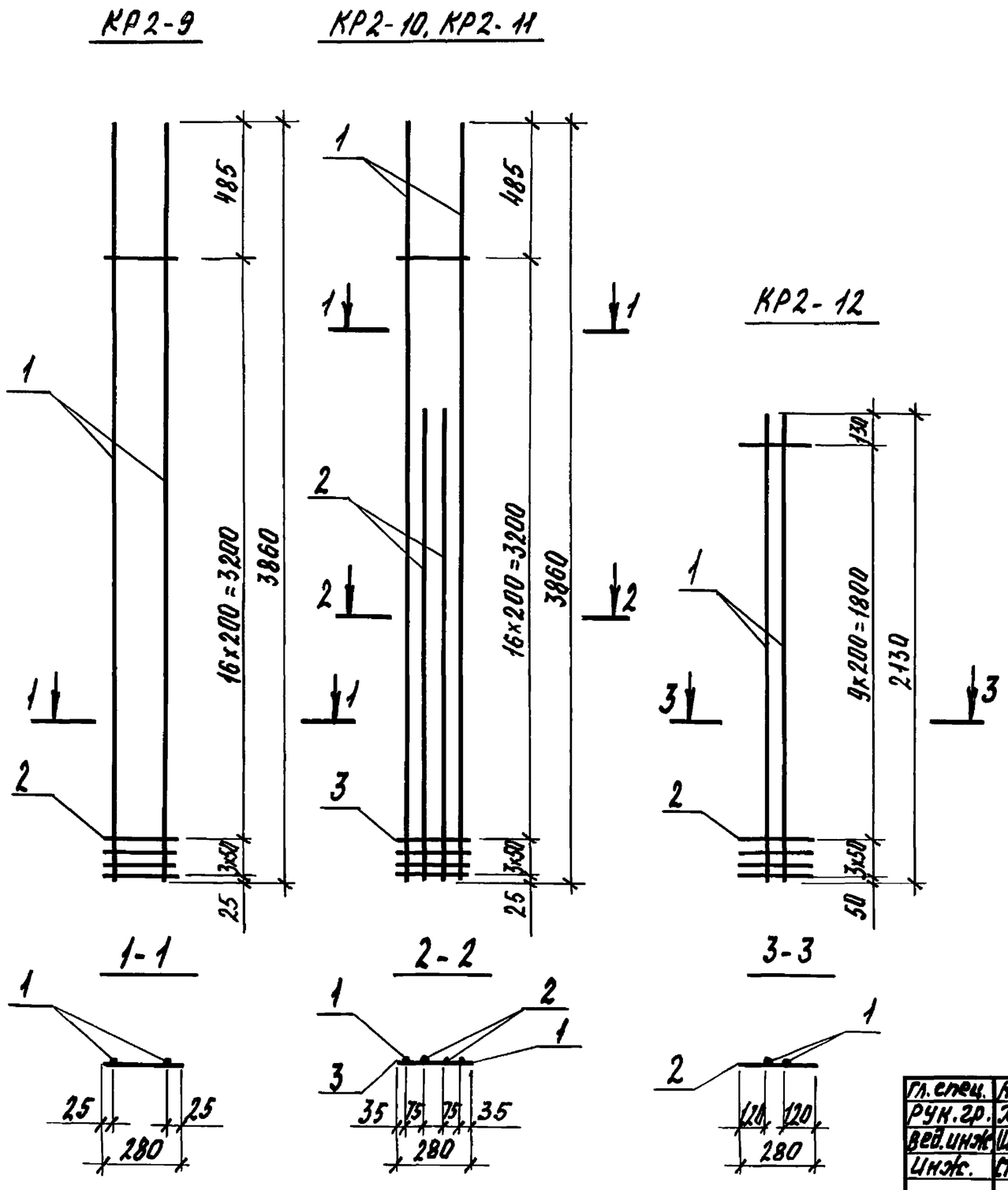

Марка каркаса	Поз.	Наименование	Кол.	Масса ед., кг	Масса каркаса, кг
КР2-9	1	ф14 А III, ℓ=3860	2	4,7	10,2
	2	5 ВрI, ℓ=280	20	0,04	
КР2-10	1	ф14 А III, ℓ=3860	2	4,7	15,4
	2	14 А III, ℓ=2130	2	2,6	
	3	5 ВрI, ℓ=280	20	0,04	
КР2-11	1	ф16 А III, ℓ=3860	2	6,1	19,8
	2	16 А III, ℓ=2130	2	3,4	
	3	5 ВрI, ℓ=280	20	0,04	
КР2-12	1	ф16 А III, ℓ=2130	2	3,4	7,3
	2	5 ВрI, ℓ=280	13	0,04	

Арматура: класса А-III по ГОСТ 5781-82*,
класса ВрI по ГОСТ 6727-80*.

Гл. спец.	Косован		1.823.1-3С.2-17
Рук. гр.	Храброва		
Вед. инж.	Шестакова		Каркас плоский КР2-9... КР2-12
Инж.	Стрельникова		Стадия Р / Лист / Листов 1
Н. контр.	Косован		ЦНИИЭПсельстрой

Инв. № подл. | Подпись и дата | Взам. инв. №

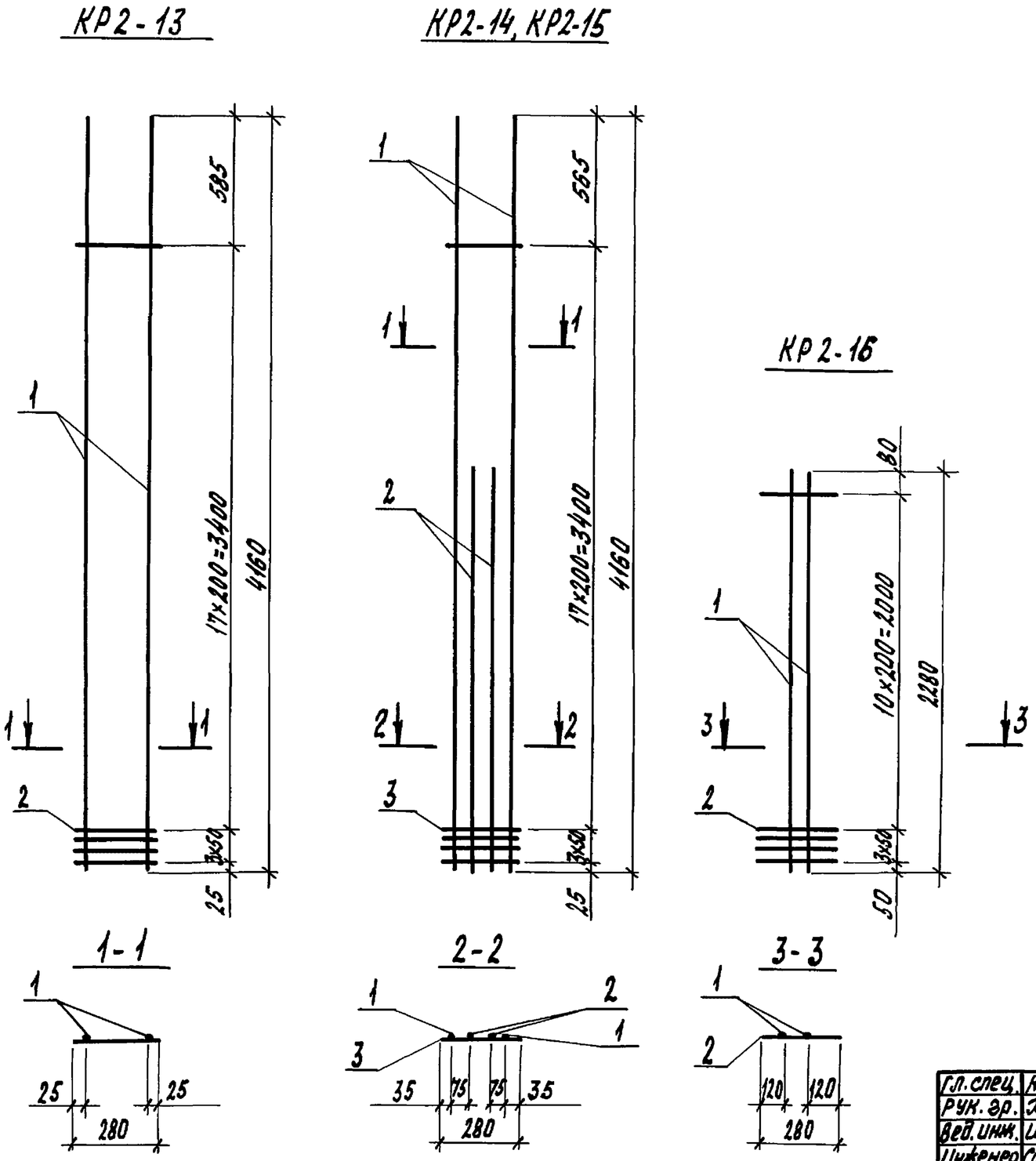

Марка каркаса	Поз.	Наименование	Кол.	Масса ед., кг	Масса каркаса, кг
КР2-13	1	ф 14 А III, ℓ=4160	2	5,0	10,8
	2	5 Вр I, ℓ=280	21	0,04	
КР2-14	1	ф 14 А III, ℓ=4160	2	5,0	16,4
	2	14 А III, ℓ=2280	2	2,8	
	3	5 Вр I, ℓ=280	21	0,04	
КР2-15	1	ф 16 А III, ℓ=4160	2	6,6	21,2
	2	16 А III, ℓ=2280	2	3,6	
	3	5 Вр I, ℓ=280	21	0,04	
КР2-16	1	ф 16 А III, ℓ=2280	2	3,6	7,8
	2	5 Вр I, ℓ=280	14	0,04	

Арматура: класса А III по ГОСТ 5781-82*;
класса Вр I по ГОСТ 6727-80*.

Гл. спец.	Косован	
Рук. гр.	Храброва	
Вед. инж.	Шестакова	
Инженер	Стрельникова	
Н. контр.	Косован	

1.823.1-3С.2-18

Каркас плоский
КР2-13...КР2-16

Стадия	Лист	Листов
Р		1

ЦНИИЭПсельстрой

Инв. № подл. | Подпись и дата | Взам. инв. №

КР 2-17

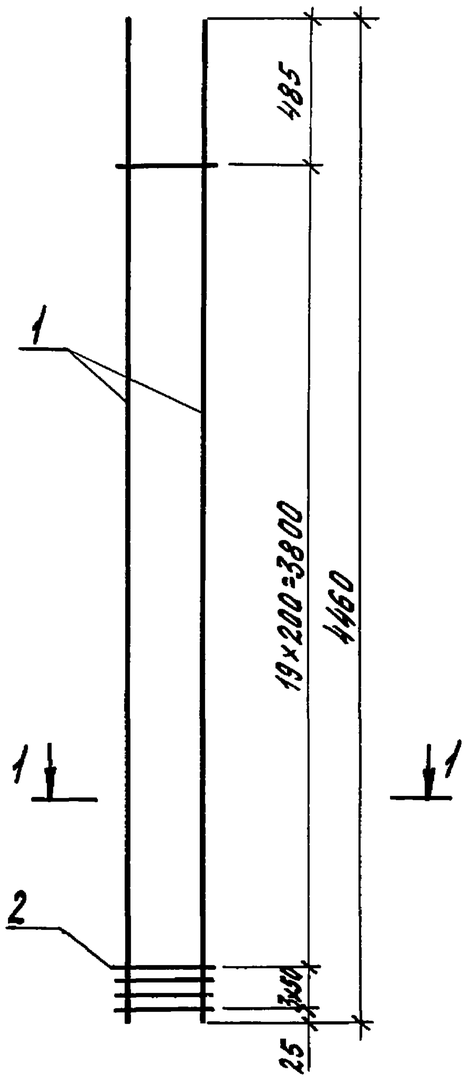

1-1

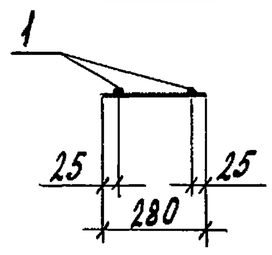

КР2-18, КР2-19

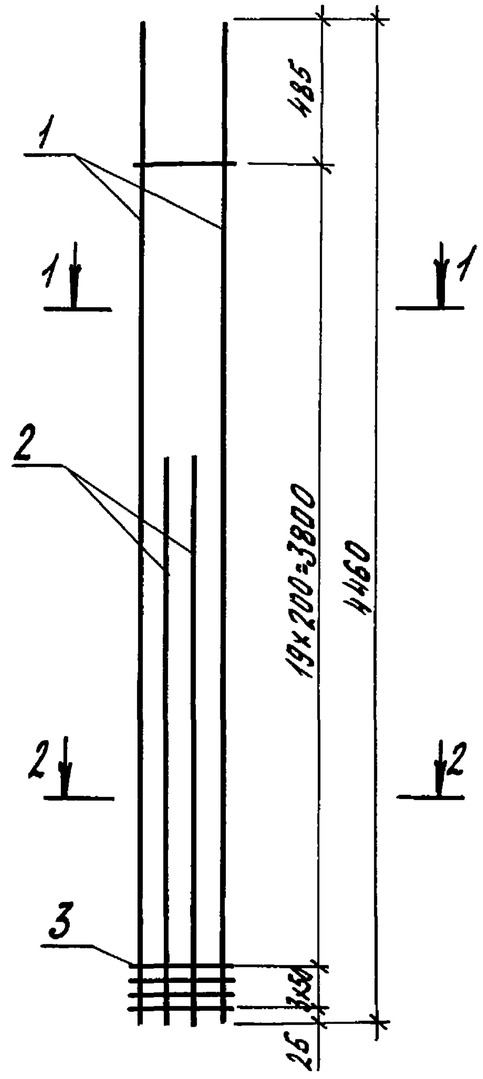

2-2

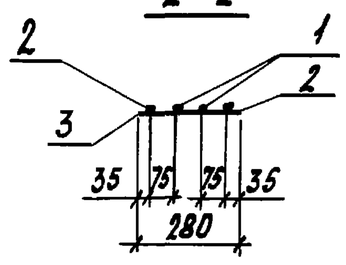

Марка каркаса	Поз.	Наименование	Кол.	Масса, ед., кг	Масса каркаса, кг
КР2-17	1	ф14А III, ℓ=4460	2	5,4	11,7
	2	5ВрI, ℓ=280	23	0,04	
КР2-18	1	ф14А III, ℓ=4460	2	5,4	17,5
	2	14А III, ℓ=2430	2	2,9	
	3	5ВрI, ℓ=280	23	0,04	
КР2-19	1	ф16А III, ℓ=4460	2	7,0	22,5
	2	16А III, ℓ=2430	2	3,8	
	3	5ВрI, ℓ=280	23	0,04	

Арматура: класса А-III по ГОСТ 5781-82*,
класса ВрI по ГОСТ 6727-80*.

Гл.спец.	Косован		1.823.1-3С.2-19
Рук.гр.	Храброва		
Вед.инж.	Шестакова		Каркас плоский КР2-17..КР2-19
Инженер	Стрельникова		Стадия: Р; Лист: ; Листов: 1
Н.контр.	Косован		ЦНИИЭПсельстрой

Инв.№подл. | Подпись и дата | Взам.инв.№

КР 2-20

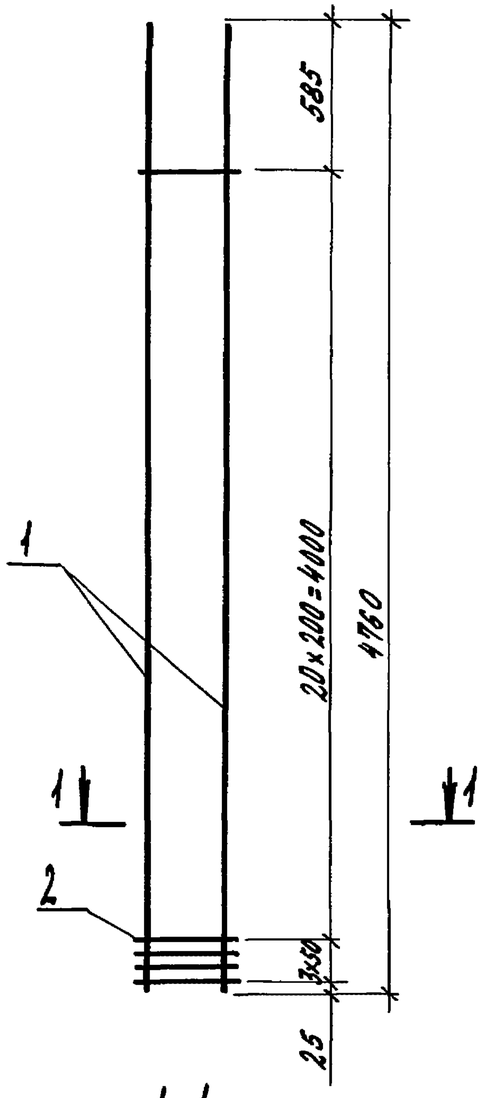

КР2-21, КР 2-22

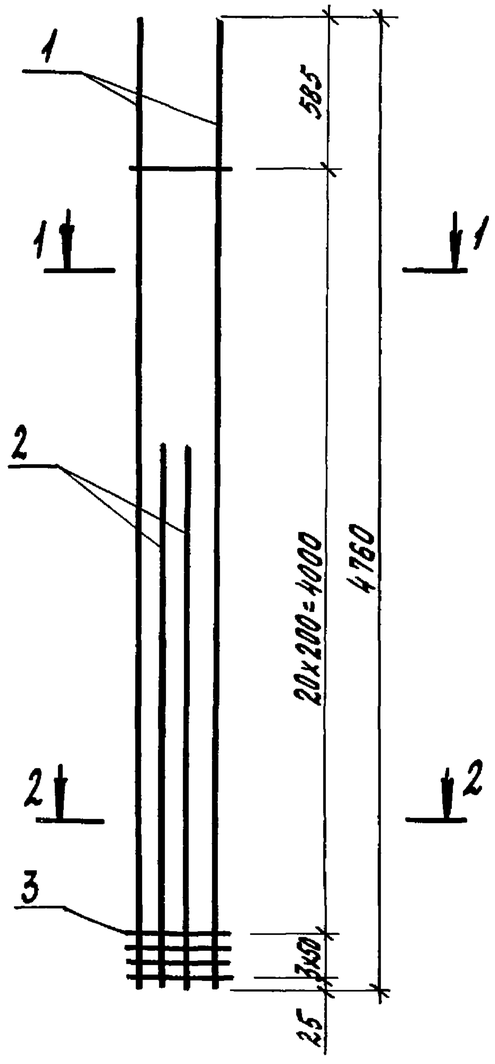

1-1

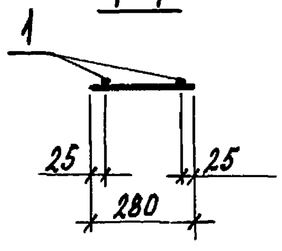

2-2

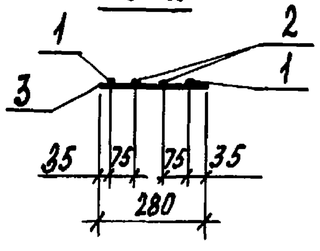

Марка каркаса	Поз.	Наименование	Кол.	Масса ед., кг	Масса каркаса, кг
КР2-20	1	ф 14 А III, ℓ=4760	2	5,8	12,6
	2	5 Вр I, ℓ=280	24	0,04	
КР2-21	1	ф 14 А III, ℓ=4760	2	5,8	18,8
	2	14 А III, ℓ=2580	2	3,1	
	3	5 Вр I, ℓ=280	24	0,04	
КР2-22	1	ф 16 А III, ℓ=4760	2	7,5	24,2
	2	16 А III, ℓ=2580	2	4,1	
	3	5 Вр I, ℓ=280	24	0,04	

Арматура: класса А-III по ГОСТ 5781-82*,
класса Вр-I по ГОСТ 6727-80*.

Гл.спец.	Косован		1.823.1-3С.2-20
Рук.гр.	Храброва		
Вед.инж.	Шестакова		Каркас плоский КР 2-20... КР 2-22
Инженер	Стрельникова		Стадия: Р; Лист: ; Листов: 1
Н.контр.	Косован		ЦНИИЭПсельстрой

Инв.№подл. | Подпись и дата | Взам.инв.№

КР2-23

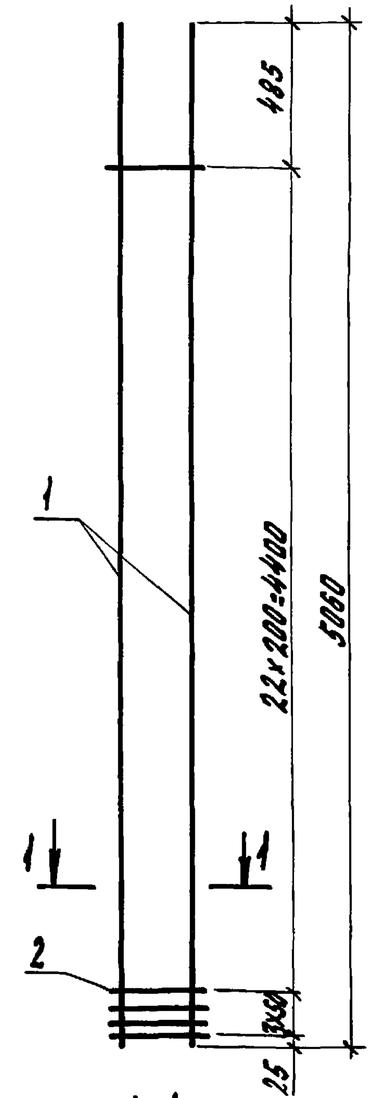

1-1

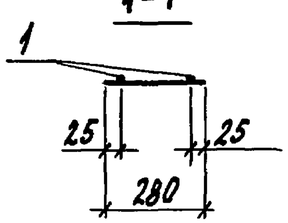

КР2-24, КР2-25

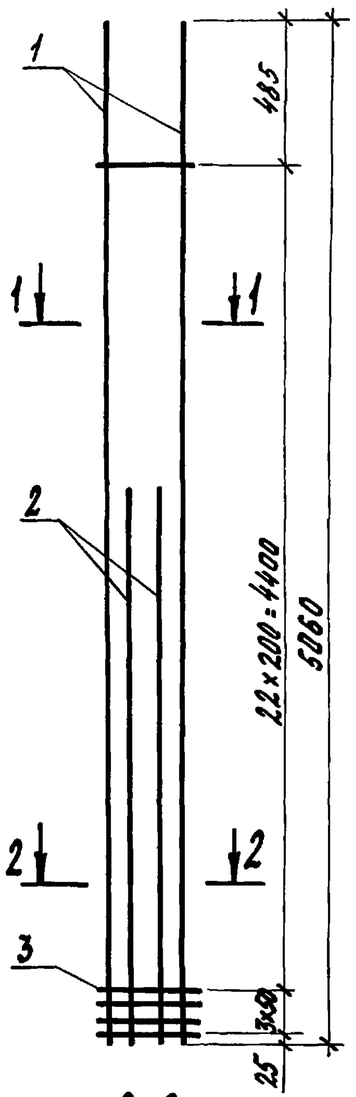

2-2

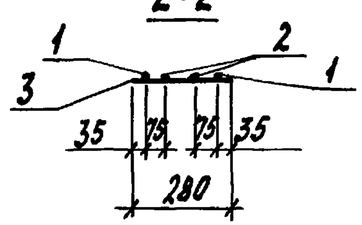

КР2-26

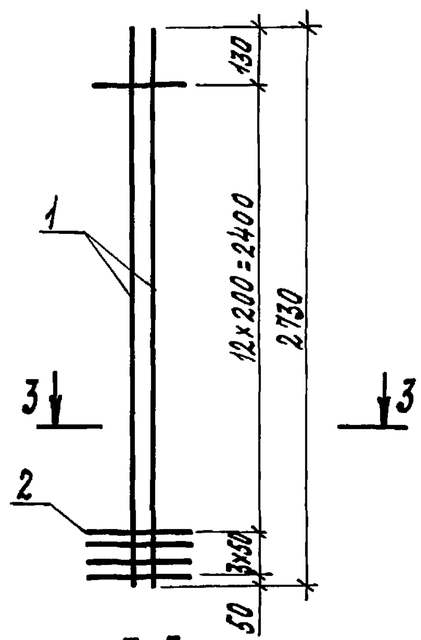

3-3

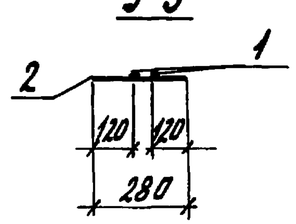

Марка каркаса	Поз.	Наименование	Кол.	Масса ед., кг	Масса каркаса, кг
КР 2-23	1	ф 14 А III, ℓ=5060	2	6,1	13,2
	2	5 Вр I, ℓ=280	26	0,04	
КР 2-24	1	ф 14 А III, ℓ=5060	2	6,1	19,8
	2	14 А III, ℓ=2730	2	3,3	
	3	5 Вр I, ℓ=280	26	0,04	
КР 2-25	1	ф 16 А III, ℓ=5060	2	8,0	25,6
	2	16 А III, ℓ=2730	2	4,3	
	3	5 Вр I, ℓ=280	26	0,04	
КР 2-26	1	ф 16 А III, ℓ=2730	2	4,3	9,2
	2	5 Вр I, ℓ=280	16	0,04	

Арматура: класса А III по ГОСТ 5781-82*;
класса Вр I по ГОСТ 6727-80*.

Гл. спец.	Косован		1.823.1-3с.2-21
Рук. гр.	Храброва		
Вед. инж.	Шестакова		Каркас плоский КР 2-23...КР 2-26
Инженер	Стрельникова		Стадия: Р; Лист: ; Листов: 1
Н. контр.	Косован		ЦНИИЭПсельстрой

Инв. N подл. | Подпись и дата | Взам. инв. N

КР2-27

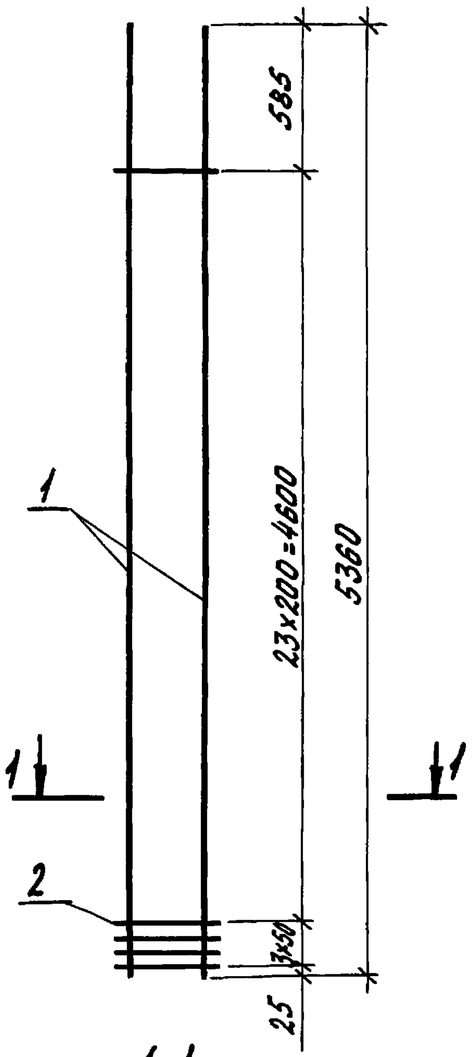

1-1

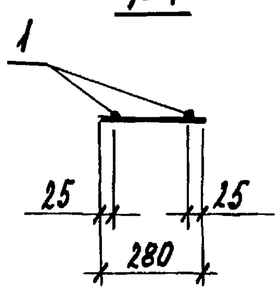

КР2-28, КР2-29

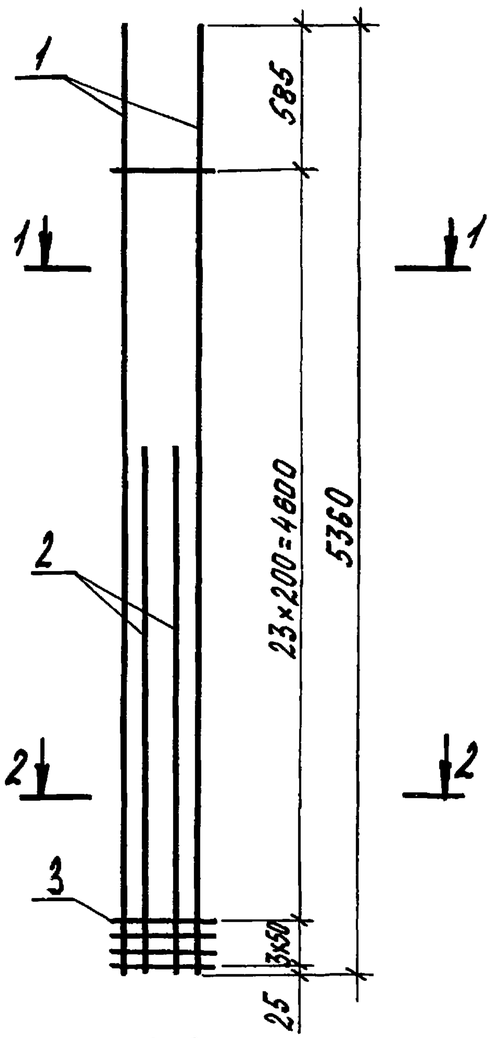

2-2

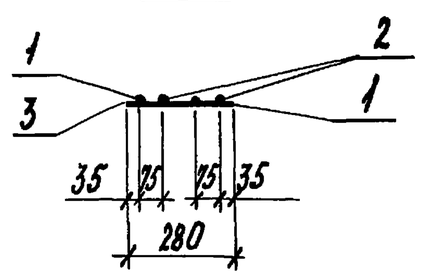

Марка каркаса	Поз.	Наименование	Кол.	Масса ед., кг	Масса каркаса, кг
КР2-27	1	ф14АIII, ℓ=5360	2	6,47	14,1
	2	5ВрI, ℓ=280	27	0,04	
КР2-28	1	ф14АIII, ℓ=5360	2	6,47	21,1
	2	14АIII, ℓ=2880	2	3,48	
	3	5ВрI, ℓ=280	27	0,04	
КР2-29	1	ф16АIII, ℓ=5360	2	8,46	27,1
	2	16АIII, ℓ=2880	2	4,54	
	3	5ВрI, ℓ=280	27	0,04	

Арматура: класса А-III по ГОСТ 5781-82*,
класса Вр-I по ГОСТ 6727-60*.

Гл. спец.	Косован		1.823.1-3С.2-22
Рук. гр.	Храброва		
Вед. инж.	Шестакова		Каркас плоский КР2-27...КР2-29
Инженер	Стрельникова		Стадия: Р; Лист: ; Листов: 1
Н. контр.	Косован		ЦНИИЭПсельстрой

Инв. N подл. | Подпись и дата | Взам. инв. N

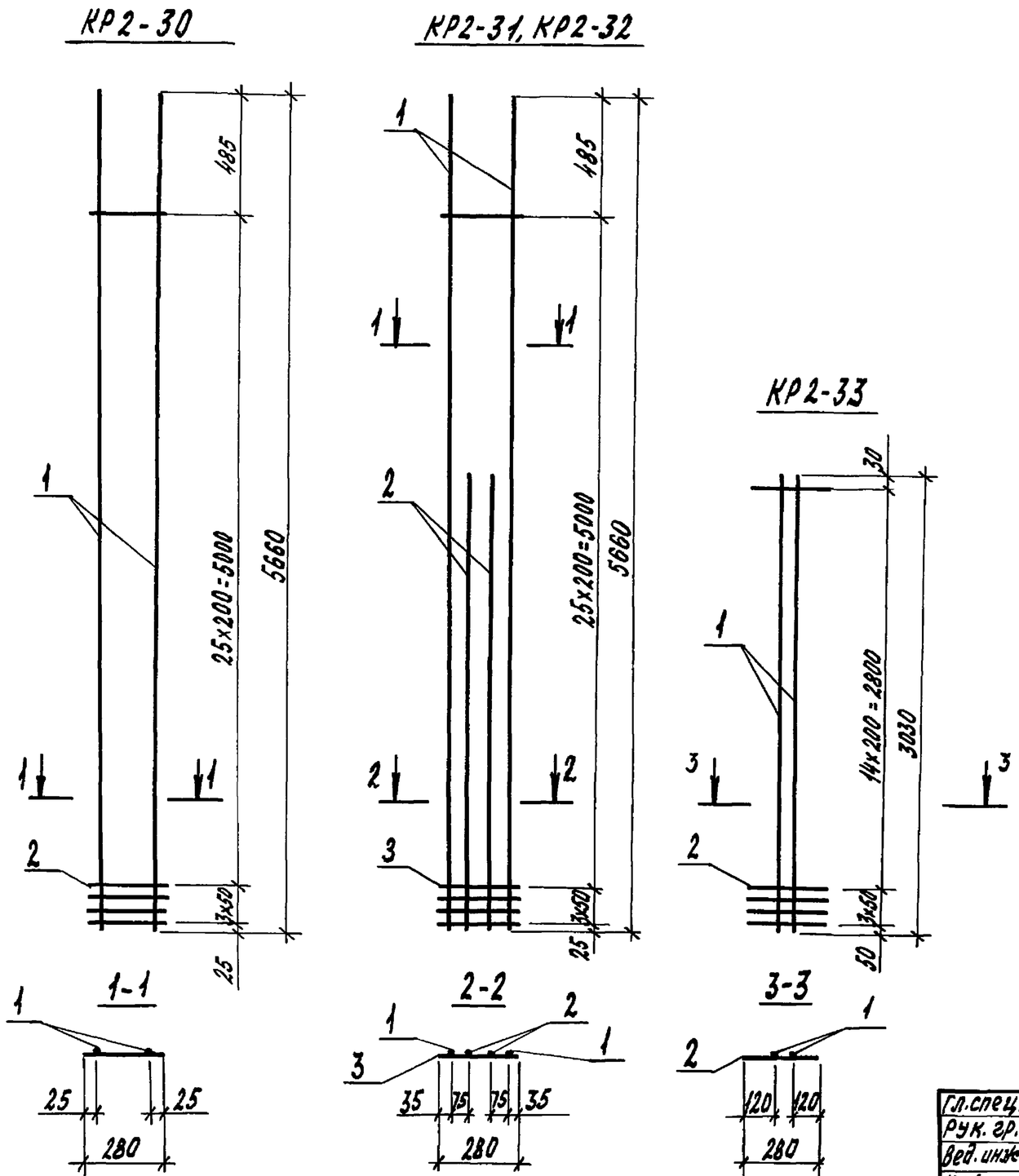

Марка каркаса	Поз.	Наименование	Кол.	Масса ед., кг	Масса каркаса, кг
КР2-30	1	ф 14 А III, ℓ=5660	2	6,8	14,8
	2	5 Вр I, ℓ=280	29	0,04	
КР2-31	1	ф 14 А III, ℓ=5660	2	6,8	22,2
	2	14 А III, ℓ=3030	2	3,7	
	3	5 Вр I, ℓ=280	29	0,04	
КР2-32	1	ф 16 А III, ℓ=5660	2	8,9	28,6
	2	16 А III, ℓ=3030	2	4,8	
	3	5 Вр I, ℓ=280	29	0,04	
КР2-33	1	ф 16 А III, ℓ=3030	2	4,8	10,3
	2	5 Вр I, ℓ=280	18	0,04	

Арматура: класса А-III по ГОСТ 5781-82*;
класса Вр-I по ГОСТ 6727-80*.

Гл.спец.	Косован		1.823.1-3С.2-23
Рук. гр.	Храброва		
Вед. инж.	Шестакова		Каркас плоский КР 2-30...КР 2-33
Инженер	Стрельникова		Стадия: Р; Лист: ; Листов: 1
Н. контр.	Косован		ЦНИИЭПсельстрой

Инв. № подл. | Подпись и дата | Взам. инв. №

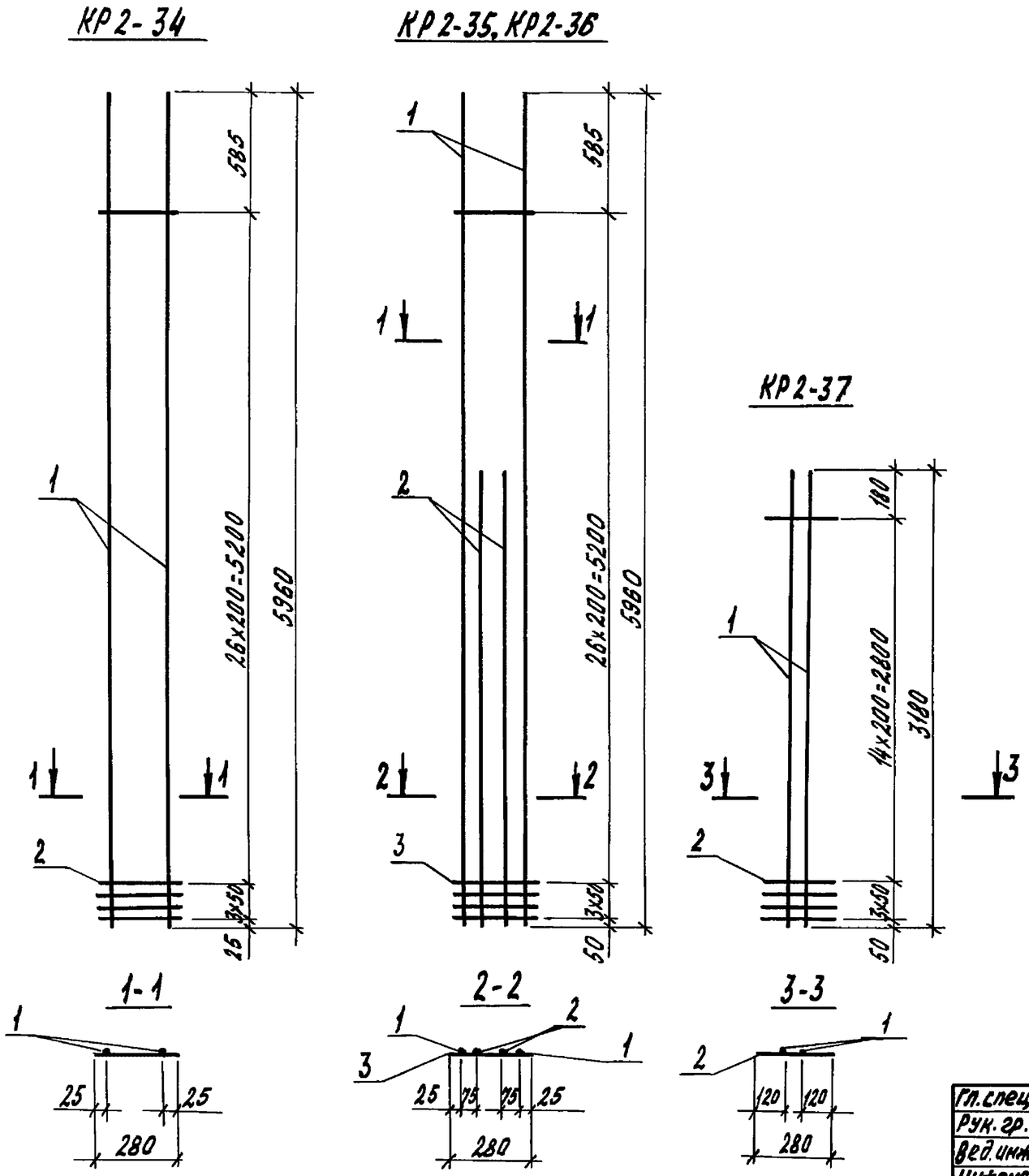

Марка каркаса	Поз.	Наименование	Кол.	Масса ед., кг	Масса каркаса, кг
КР2-34	1	ф 14А III, ℓ=5960	2	7,2	15,6
	2	5ВрI, ℓ=280	30	0,04	
КР2-35	1	ф 14А III, ℓ=5960	2	7,2	23,2
	2	14А III, ℓ=3180	2	3,8	
	3	5ВрI, ℓ=280	30	0,04	
КР2-36	1	ф 16А III, ℓ=5960	2	9,4	30,0
	2	16А III, ℓ=3180	2	5,0	
	3	5ВрI, ℓ=280	30	0,04	
КР2-37	1	ф 16А III, ℓ=3180	2	5,0	10,7
	2	5ВрI, ℓ=280	18	0,04	

Арматура: класса А-III по ГОСТ 5781-82*;
класса ВрI по ГОСТ 6727-80*.

Гл. спец.	Косован		1.823.1-3С.2-24
Рук. гр.	Храброва		
Вед. инж.	Шестакова		Каркас плоский КР2-34...КР2-37
Инженер	Стрельникова		Стадия: Р; Лист: ; Листов: 1
Н. контр.	Косован		ЦНИИЭПсельстрой

Инв. N подл. | Подпись и дата | Взам. инв. N

КР2-38, КР2-39

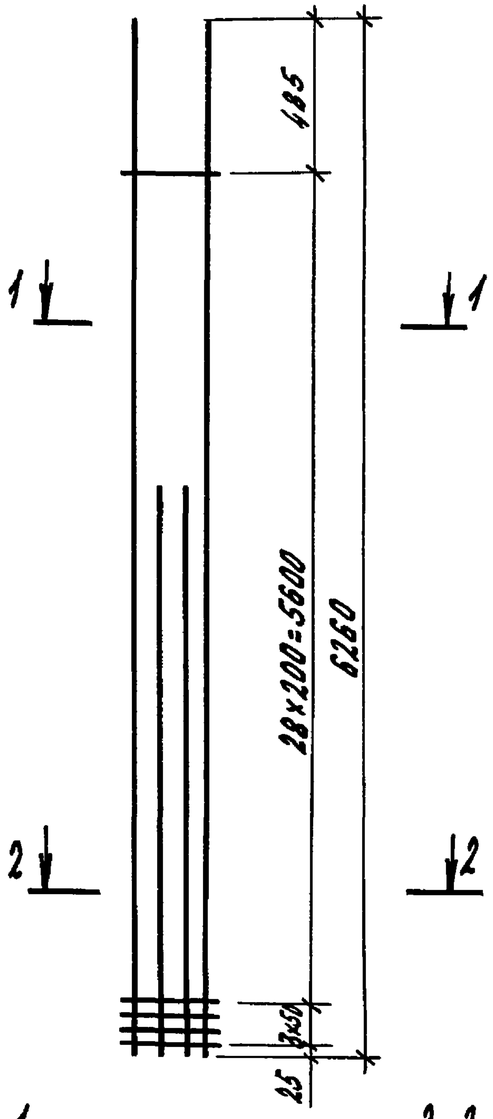

КР2-40

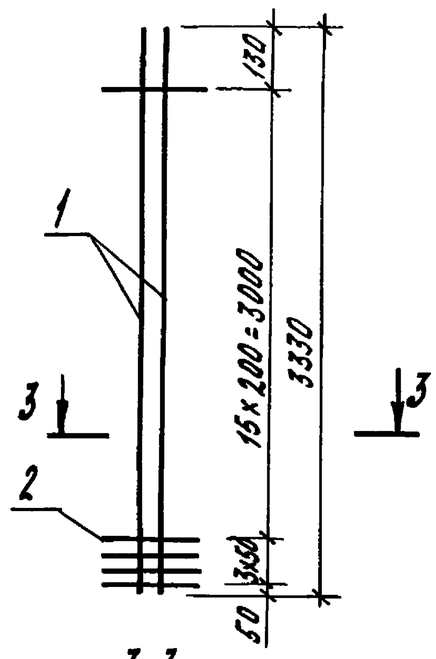

Марка каркаса	Поз.	Наименование	Кол.	Масса ед., кг	Масса каркаса, кг
КР2-38	1	ф 14 А III, ℓ=6260	2	7,6	24,5
	2	14 А III, ℓ=3330	2	4,0	
	3	5 Вр I, ℓ=280	32	0,04	
КР2-39	1	ф 16 А III, ℓ=6260	2	9,9	31,7
	2	16 А III, ℓ=3330	2	5,3	
	3	5 Вр I, ℓ=280	32	0,04	
КР2-40	1	ф 16 А III, ℓ=3330	2	5,3	11,4
	2	5 Вр I, ℓ=280	19	0,04	

Арматура: класса А-III по ГОСТ 5781-82*,
класса Вр-I по ГОСТ 6727-80*.

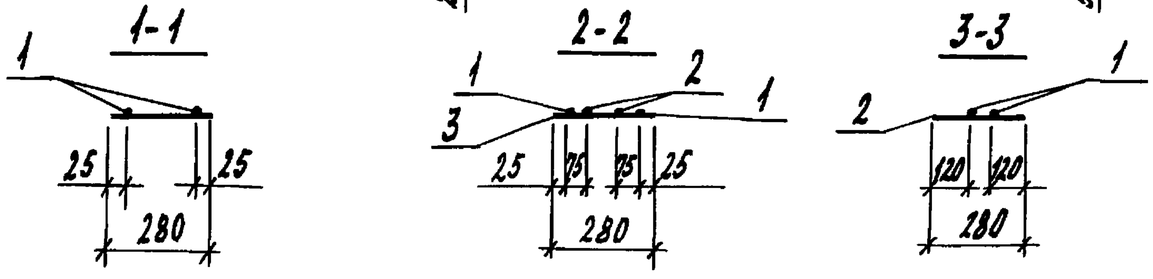

Гл. спец.	Косован		1.823.1-3С.2-25
Рук. гр.	Храброва		
Вед. инж.	Шрестакова		Каркас плоский КР2-38... КР2-40
Инж.	Стрельникова		Стадия: Р; Лист: ; Листов: 1
Н. контр.	Косован		ЦНИИЭПсельстрой

Инв. № подл. | Подпись и дата | Взам. инв. №

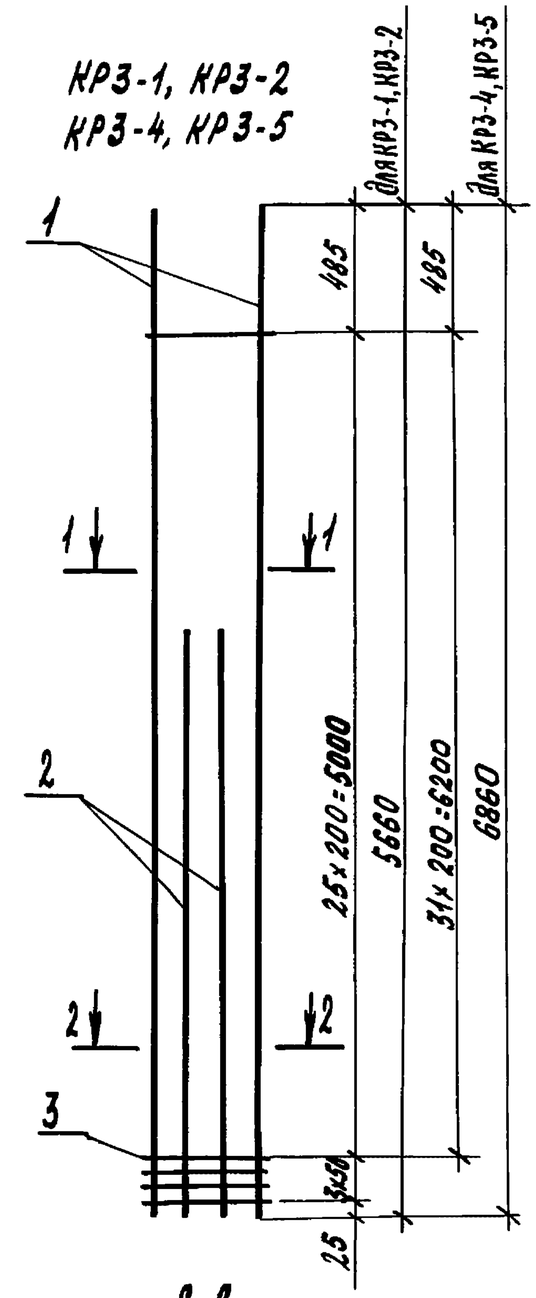

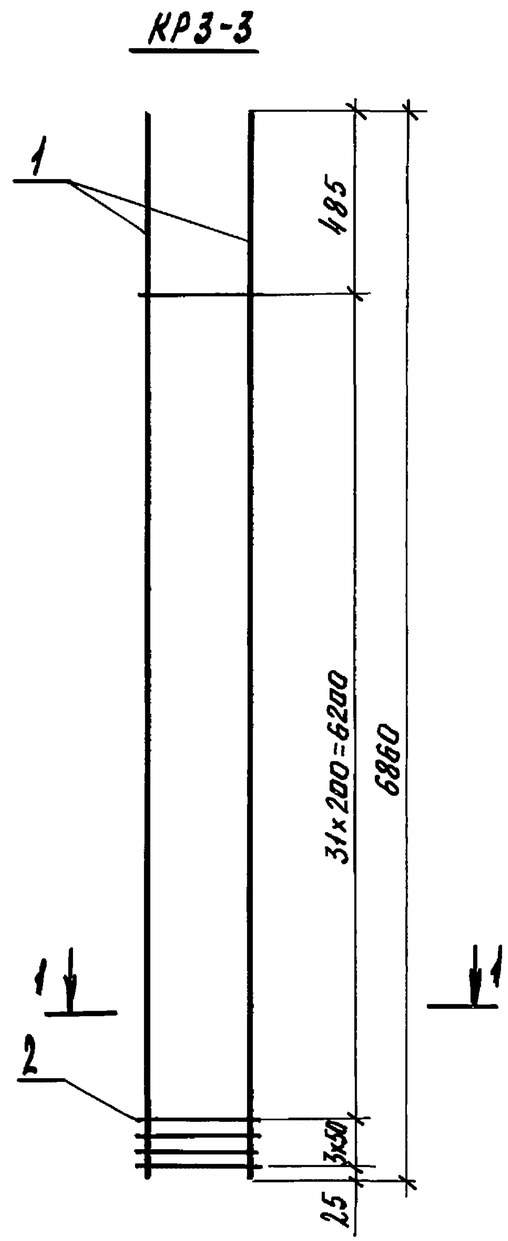

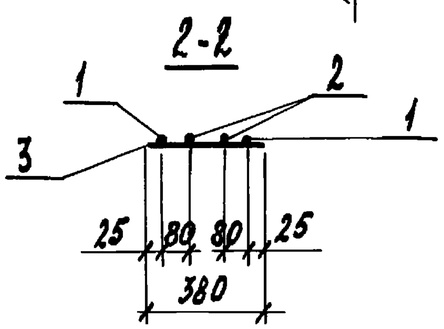

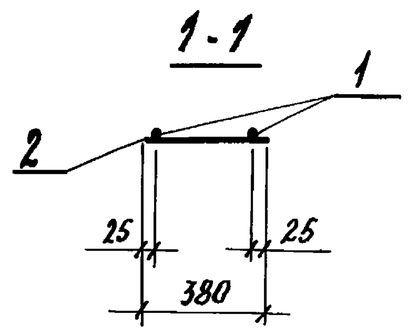

Марка каркаса	Поз.	Наименование	Кол.	Масса ед., кг	Масса каркаса, кг
КР3-1	1	ф 16 А III, ℓ=5660	2	8,9	29,1
	2	16 А III, ℓ=3030	2	4,8	
	3	5 Вр I, ℓ=380	29	0,06	
КР3-2	1	ф 20 А III, ℓ=5660	2	14,0	49,7
	2	20 А III, ℓ=3030	2	7,5	
	3	10 А III, ℓ=380	29	0,23	
КР3-3	1	ф 16 А III, ℓ=6860	2	10,8	23,7
	2	5 Вр I, ℓ=380	35	0,06	
КР3-4	1	ф 16 А III, ℓ=6860	2	10,8	35,1
	2	16 А III, ℓ=3630	2	5,7	
	3	5 Вр I, ℓ=380	35	0,06	
КР3-5	1	ф 20 А III, ℓ=6860	2	16,9	59,9
	2	20 А III, ℓ=3630	2	9,0	
	3	10 А III ℓ=380	35	0,23	

Арматура: класса А-III по ГОСТ 5781-82*;
класса Вр-I по ГОСТ 6727-80*.

Гл.спец.	Косован		1.823.1-3С.2-26
Рук.гр.	Храброва		
Вед.инж.	Шестакова		Каркас плоский КР3-1...КР3-5
Инженер	Стрельникова		Стадия: Р; Лист: ; Листов: 1
Н.контр.	Косован		ЦНИИЭПсельстрой

Взам. инв.№ | Подпись и дата | Инв.№ подл.

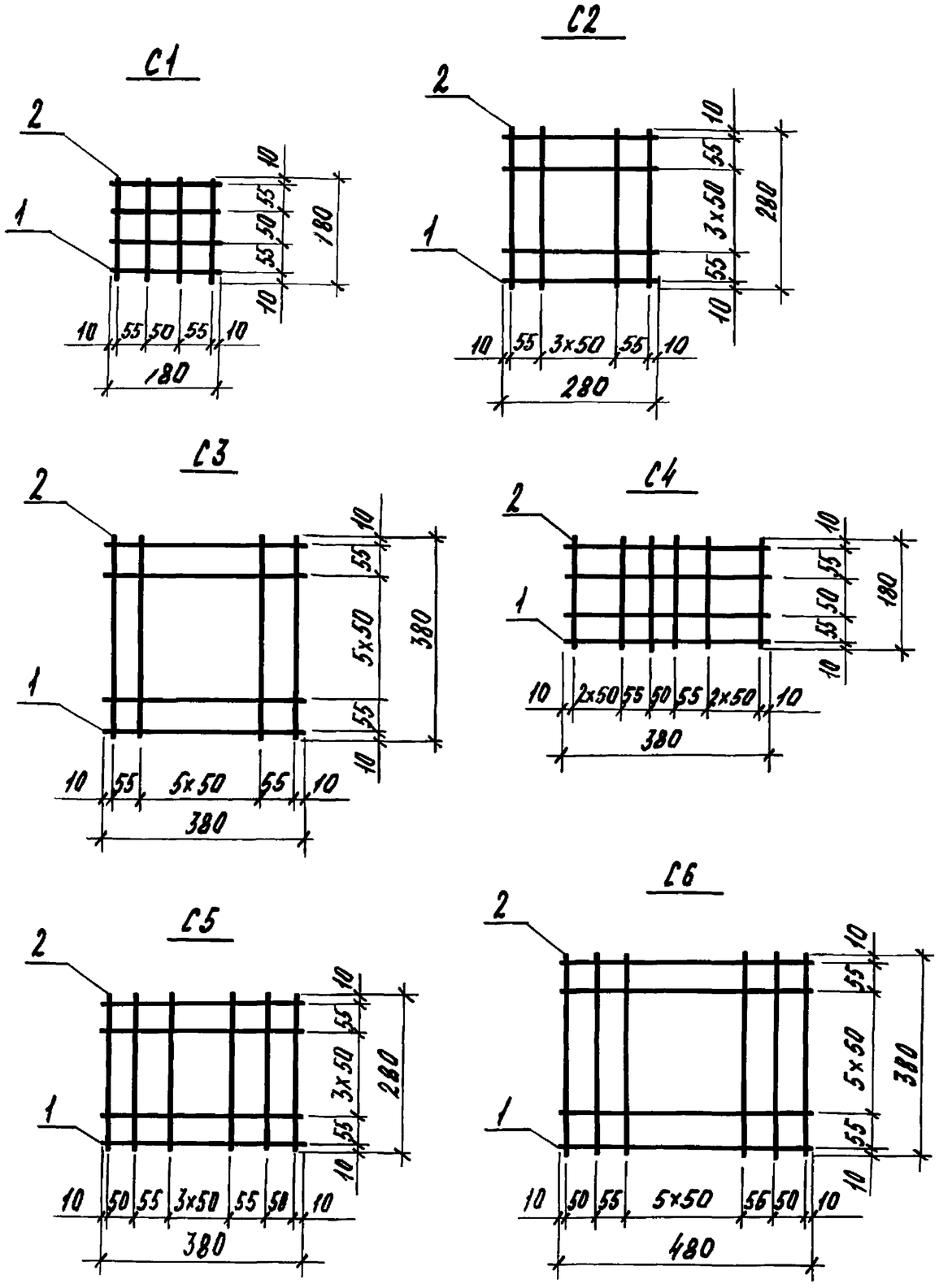

Марка колонны	Поз.	Наименование	Кол	Масса ед., кг	Масса сетки, кг
С1	1	ф 5ВрI, ℓ=180	4	0,03	0,24
	2	5ВрI, ℓ=180	4	0,03	
С2	1	ф 5ВрI, ℓ=280	6	0,04	0,48
	2	5ВрI, ℓ=280	6	0,04	
С3	1	ф 5ВрI, ℓ=380	8	0,05	0,80
	2	5ВрI, ℓ=380	8	0,05	
С4	1	ф 5ВрI, ℓ=380	4	0,05	0,38
	2	5ВрI, ℓ=180	6	0,03	
С5	1	ф 5ВрI, ℓ=380	6	0,05	0,62
	2	5ВрI, ℓ=280	8	0,04	
С6	1	ф 5ВрI, ℓ=480	8	0,07	1,06
	2	5ВрI, ℓ=380	10	0,05	

Арматура класса Вр-I по ГОСТ 6727-80*.

Гл. спец.	Косован		1.823.1-3С.2-27
Рук. гр.	Графова		
Вед. инж.	Шестакова		Стадия: Р; Лист: ; Листов: 1
Инж.	Стрельникова		Сетка С1...С6
Н. контр.	Косован		ЦНИИЭПсельстрой

Инв. N подл. | Подпись и дата | Взам. инв. N

Вид А

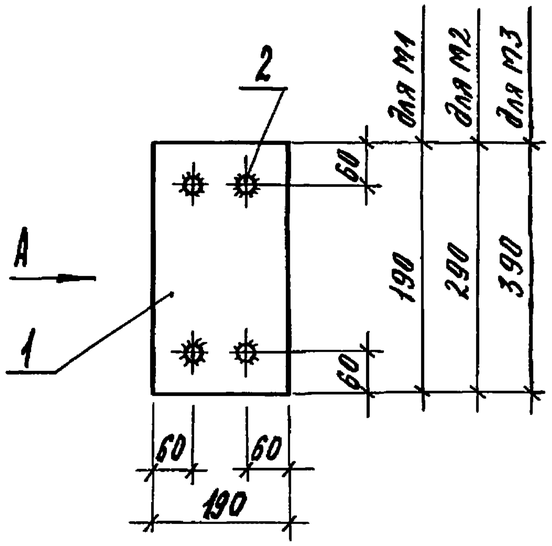

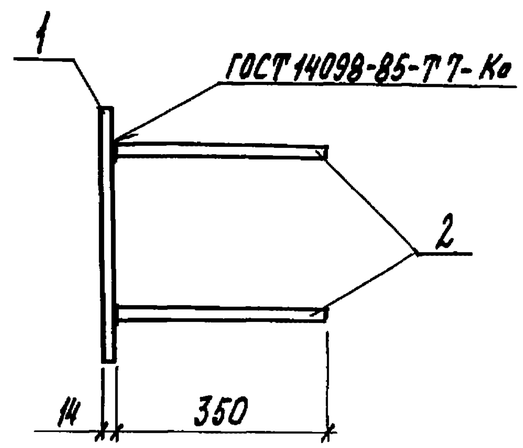

Марка изделия	Поз.	Наименование	Кол.	Масса ед., кг	Масса изделия, кг
М1	1	Лист $\frac{14\times190\ ГОСТ\ 19903-74^*}{ВСт3пс6-1\ ТУ14-1-3023-80,}$ $\ell=190$	1	4,0	5,2
	2	ф12 А III, $\ell=350$	4	0,31	
М2	1	Лист $\frac{14\times190\ ГОСТ\ 19903-74^*}{ВСт3пс6-1\ ТУ14-1-3023-80,}$ $\ell=290$	1	6,1	7,3
	2	ф 12 А III, $\ell=350$	4	0,31	
М3	1	Лист $\frac{14\times190\ ГОСТ\ 19903-74^*}{ВСт3пс6-1\ ТУ14-1-3023-80,}$ $\ell=390$	1	8,1	9,3
	2	ф 12 А III, $\ell=350$	4	0,31	

Арматура класса А-III по ГОСТ 5781-82.*

Гл. спец.	Косован		1.823.1-3С.2-28
Рук. гр.	Храброва		
Вед. инж.	Шестакова		
Инж.	Стрельникова		Изделие закладное М1...М3
Н. контр.	Косован		

Стадия	Лист	Листов
Р		1

ЦНИИЭПсельстрой

Инв. N подл. | Подпись и дата | Взам. инв. N

Вид А

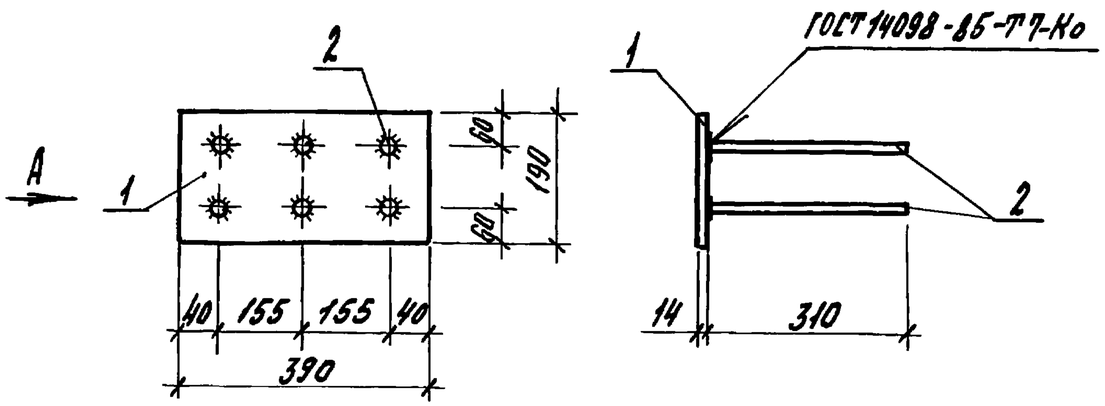

Поз.	Наименование	Кол.	Масса ед., кг	Масса изделия, кг
1	Лист $\frac{14\times390\ ГОСТ\ 19903-74^*}{ВСт3пс6-1,ТУ14-1-3023-80,}$ ℓ=190	1	8,1	9,8
2	ф 12 А III, ℓ=310	6	0,28	

Арматура класса А-III по ГОСТ 5781-82*.

Гл.спец.	Косован	
Рук.гр.	Храброва	
Вед.инж.	Шестакова	
Инж.	Стрельникова	
Н.контр.	Косован	

1.823.1-3С.2-29

Изделие закладное М4

Стадия	Лист	Листов
Р		1

ЦНИИЭПсельстрой

Инв.№ подл. | Подпись и дата | Взам. инв.№

Вид А

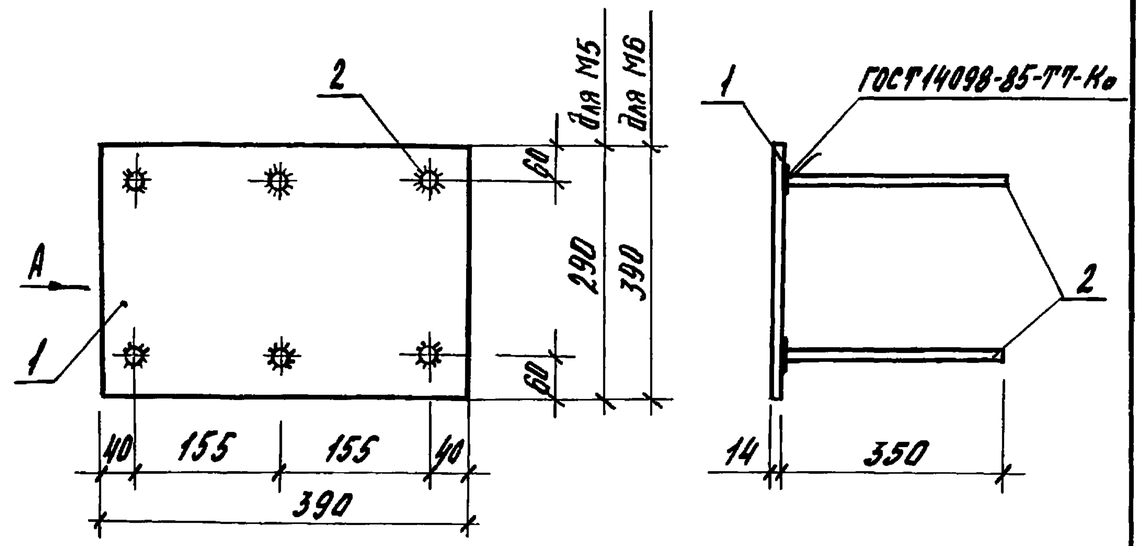

Марка изделия	Поз	Наименование	Кол.	Масса ед., кг	Масса изделия, кг
М5	1	Лист $\frac{14\times390\ ГОСТ\ 19903\times74^*}{ВСт3пс6-1,ТУ14-1-3023-80,}$ ℓ=290	1	12,4	14,3
	2	ф12 А III, ℓ=350	6	0,31	
М6	1	Лист $\frac{14\times390\ ГОСТ\ 19903\times74^*}{ВСт3пс6-1,ТУ14-1-3023-80,}$ ℓ=390	1	16,7	18,6
	2	ф 12 А III, ℓ=350	6	0,31	

Арматура класса А-III по ГОСТ 5781-82.*

Гл.спец.	Косован	
Рук.гр.	Храброва	
Вед.инж.	Шестакова	
Инж.	Стрельникова	
Н.контр.	Косован	

1.823.1-3С.2-30

Изделие закладное М5, М6

Стадия	Лист	Листов
Р		1

ЦНИИЭПсельстрой

Инв.№ подл. | Подпись и дата | Взам. инв.№

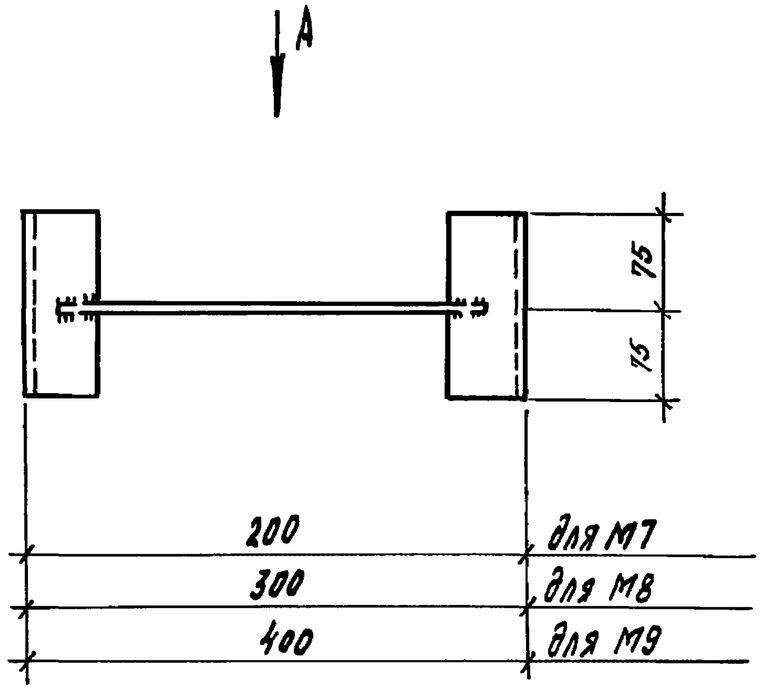

Вид А

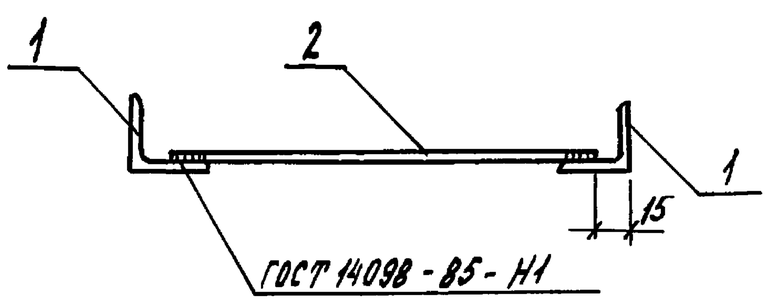

Марка изделия	Кол.	Наименование	Кол.	Масса ед., кг	Масса изделия, кг
М7	1	Уголок $\frac{Б\text{-}63\times63\times5\ ГОСТ\ 8509\text{-}72}{ВСт3пс6,\ ГОСТ\ 380\text{-}71^*}$ ℓ=150			1,7
			2	0,75	
	2	Ф12А III, ℓ=170	1	0,15	
М8	1	Уголок $\frac{Б\text{-}63\times63\times5\ ГОСТ\ 8509\text{-}72}{ВСт3пс6,\ ГОСТ\ 380\text{-}71^*}$ ℓ=150			1,7
			2	0,75	
	2	Ф12А III, ℓ=270	1	0,24	
М9	1	Уголок $\frac{Б\text{-}63\times63\times5\ ГОСТ\ 8509\text{-}72}{ВСт3пс6,\ ГОСТ\ 380\text{-}71^*}$ ℓ=150			1,8
			2	0,75	
	2	Ф12А III, ℓ=370	1	0,34	

Арматура класса А-III по ГОСТ 5781-82*.

Гл. спец.	Косован		1.823.1-3С.2-31
Рук. гр.	Храброва		
Вед. инж.	Шестакова		Изделие закладное М7, М8, М9
Инж.	Ларина		Стадия: Р; Лист: ; Листов: 1
Н. контр.	Косован		ЦНИИЭПсельстрой

Инв. N подл. | Подпись и дата | Взам. инв. N