ТИПОВЫЕ КОНСТРУКЦИИ, ИЗДЕЛИЯ И УЗЛЫ ЗДАНИЙ И СООРУЖЕНИЙ

СЕРИЯ 1.063.1–4

ФЕРМЫ СТРОПИЛЬНЫЕ ЖЕЛЕЗОБЕТОННЫЕ ПРОЛЕТОМ 6,9,12,15 и 18м ДЛЯ ПОКРЫТИЙ ЗДАНИЙ С УКЛОНОМ АСБЕСТОЦЕМЕНТНОЙ КРОВЛИ 1 : 4

ВЫПУСК 6

ИЗДЕЛИЯ ЗАКЛАДНЫЕ.

РАБОЧИЕ ЧЕРТЕЖИ

Ц00097-07

Ц00097-07

ТИПОВЫЕ КОНСТРУКЦИИ, ИЗДЕЛИЯ И УЗЛЫ ЗДАНИЙ И СООРУЖЕНИЙ

СЕРИЯ 1.063.1–4

ФЕРМЫ СТРОПИЛЬНЫЕ ЖЕЛЕЗОБЕТОННЫЕ ПРОЛЕТОМ 6,9,12,15 и 18м ДЛЯ ПОКРЫТИЙ ЗДАНИЙ С УКЛОНОМ АСБЕСТОЦЕМЕНТНОЙ КРОВЛИ 1 : 4

ВЫПУСК 6

ИЗДЕЛИЯ ЗАКЛАДНЫЕ.

РАБОЧИЕ ЧЕРТЕЖИ

УТВЕРЖДЕНЫ
ГЛАВНЫМ
УПРАВЛЕНИЕМ ПРОЕКТИРОВАНИЯ
И ИНЖЕНЕРНЫХ ИЗЫСКАНИЙ
ГОССТРОЯ РОССИИ,
ПИСЬМО ОТ 03.03.93 N 9–3–2/35.
ВВЕДЕНЫ В ДЕЙСТВИЕ С 01.10.93
ПИ ПРОМСТРОЙПРОЕКТ,
ПРИКАЗ ОТ 09.04.93 N 34

РАЗРАБОТАНЫ

ПИ ПРОМСТРОЙПРОЕКТ

ГЛ. ИНЖЕНЕР ИНСТИТУТА И.Б. ЛЬВОВСКИЙ
НАЧАЛЬНИК СКО Д.В. ПОЛЯК
ГЛ. ИНЖЕНЕР ПРОЕКТА Ю.А. РЕПЕНКО

ЦНИИЭПсельстрой

ЗАМ. ДИРЕКТОРА ИНСТИТУТА В.А. ЗАРЕНИН
ЗАВ. ЛАБОРАТОРИЕЙ В.Г. НАЗАРЕНКО

Обозначение	Наименование	Стр.
1.063.1-4.6- ТТ	Технические требования	2
1.063.1-4.6- 1	Изделие закладное М1-1, М1-2	3
1.063.1-4.6- 2	Изделие закладное М2-1, М2-2	3
1.063.1-4.6- 3	Изделие закладное М3-1, М3-2	4
1.063.1-4.6- 4	Изделие закладное М4	4
1.063.1-4.6- 5	Изделие закладное М5	5
1.063.1-4.6- 6	Изделие закладное М6	5
1.063.1-4.6- 7	Изделие закладное М7	6
1.063.1-4.6- 8	Изделие закладное М8	6
1.063.1-4.6- 9	Изделие закладное М9	7
1.063.1-4.6- 10	Изделие закладное М10	7
1.063.1-4.6- 11	Изделие закладное М11	8
1.063.1-4.6- 12	Изделие закладное М12	8
1.063.1-4.6- 13	Изделие закладное М13	9

Взам.инв.N | Подпись и дата | Инв.N подл.

Нач.СКО	Поляк		1.063.1-4.6
Н.контр.	Репенко		
ГИП	Репенко		
Зав.груп.	Милютина		Содержание
Инж.IIк.	Круглова		

Стадия	Лист	Листов
Р		1

ПРОМСТРОЙПРОЕКТ

1. Настоящий выпуск содержит рабочие чертежи закладных изделий для стропильных ферм.

2. Изготовление и приемка закладных изделий должны производится в соответствии с требованиями ГОСТ 10922-90, ГОСТ 14098-91, ГОСТ 5264-80*, СНиП 2.03.01-84*. Качество сварных соединений следует проверять ультразвуковым методом согласно ГОСТ 23858-79.

3. Марку стали закладных изделий принимают в соответсвии с указаниями, приведенными в проектной документации на конкретное здание, в соответствии с приложением 2 к СНиП 2.03.01-84* и СНиП II-7-81*.

4. Антикоррозионную защиту закладных изделий выполнять по указаниям, приведенным в проектной документации на конкретное здание, и в соответствии с требованиями СНиП 2.03.11-85.

5. Каждое готовое изделие должно пройти приемку ОТК и иметь бирку с указанием его марки и даты изготовления.

Взам.инв.N | Подпись и дата | Инв.N подл.

Нач.СКО	Поляк		1.063.1-4.6 -ТТ
Н.контр.	Репенко		
ГИП	Репенко		
Зав.груп.	Милютина		Технические требования
Инж.IIк.	Круглова		

Стадия	Лист	Листов
Р		1

ПРОМСТРОЙПРОЕКТ

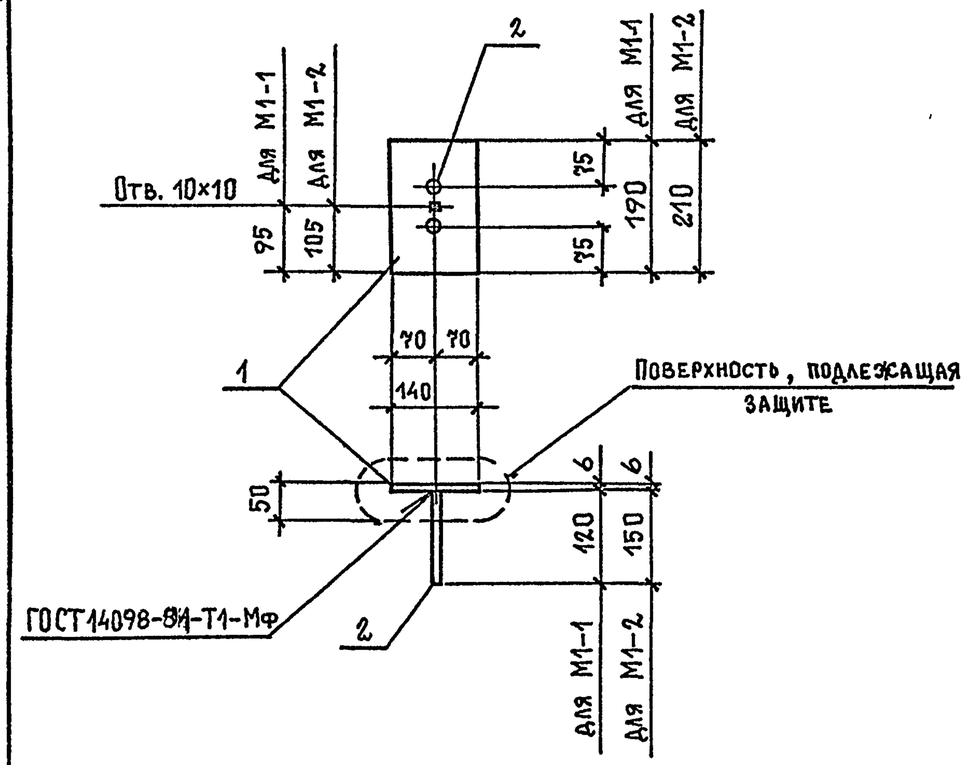

Марка изделия	Поз.	Наименование	Кол.	Масса ед., кг	Масса изделия, кг
М1-1	1	Полоса $\frac{6\times190\ ГОСТ\ 103-76^*}{Ст3пс5\ ГОСТ\ 535-88^*}$, $\ell=140$	1	1,3	1,4
	2	$\varnothing 8 A\,III$, $\ell=120$	2	0,05	
М1-2	1	Полоса $\frac{6\times210\ ГОСТ\ 82-70^*}{С245\ ГОСТ\ 27772-88^*}$, $\ell=140$	1	1,4	1,5
	2	$\varnothing 8 A\,III$, $\ell=150$	2	0,06	

Арматура: класса А-III по ГОСТ 5781-82*

Нач.СКО	Поляк		1.063.1-4.6-1
Н.контр.	Репенко		
ГИП	Репенко		
Зав.груп.	Милютина		Изделие закладное М1-1; М1-2
Провер.	Артемьева		

Стадия	Лист	Листов
Р		1

ПРОМСТРОЙПРОЕКТ

Взам.инв. № | Подпись и дата | Инв. № подл.

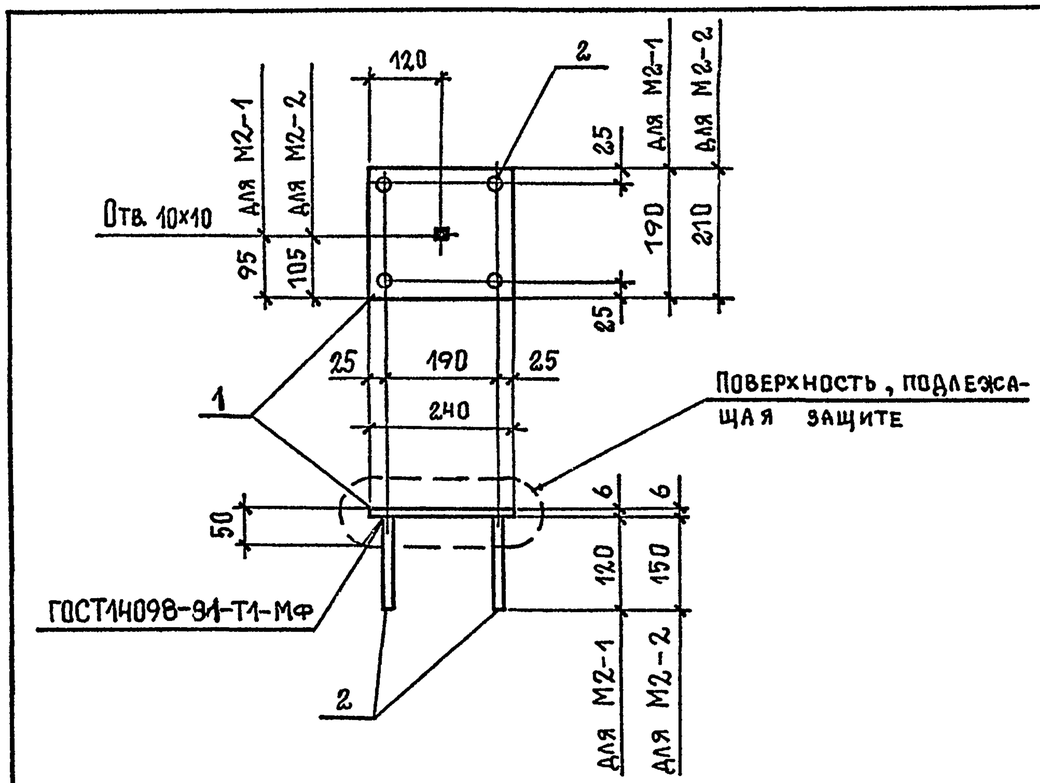

Марка изделия	Поз.	Наименование	Кол.	Масса ед., кг	Масса изделия, кг
М2-1	1	Полоса $\frac{6\times190\ ГОСТ\ 103-76^*}{Ст3пс5\ ГОСТ\ 535-88^*}$, $\ell=240$	1	2,2	2,4
	2	$\varnothing 8 A\,III$, $\ell=120$	4	0,05	
М2-2	1	Полоса $\frac{6\times210\ ГОСТ\ 82-70^*}{С245\ ГОСТ\ 27772-88^*}$, $\ell=240$	1	2,4	2,6
	2	$\varnothing 8 A\,III$, $\ell=150$	4	0,06	

Арматура: класса А-III по ГОСТ 5781-82*

Нач.СКО	Поляк		1.063.1-4.6-2
Н контр.	Репенко		
ГИП	Репенко		
Зав.груп.	Милютина		Изделие закладное М2-1; М2-2
Провер.	Артемьева		

Стадия	Лист	Листов
Р		1

ПРОМСТРОЙПРОЕКТ

Взам инв. № | Подпись и дата | Инв № подл

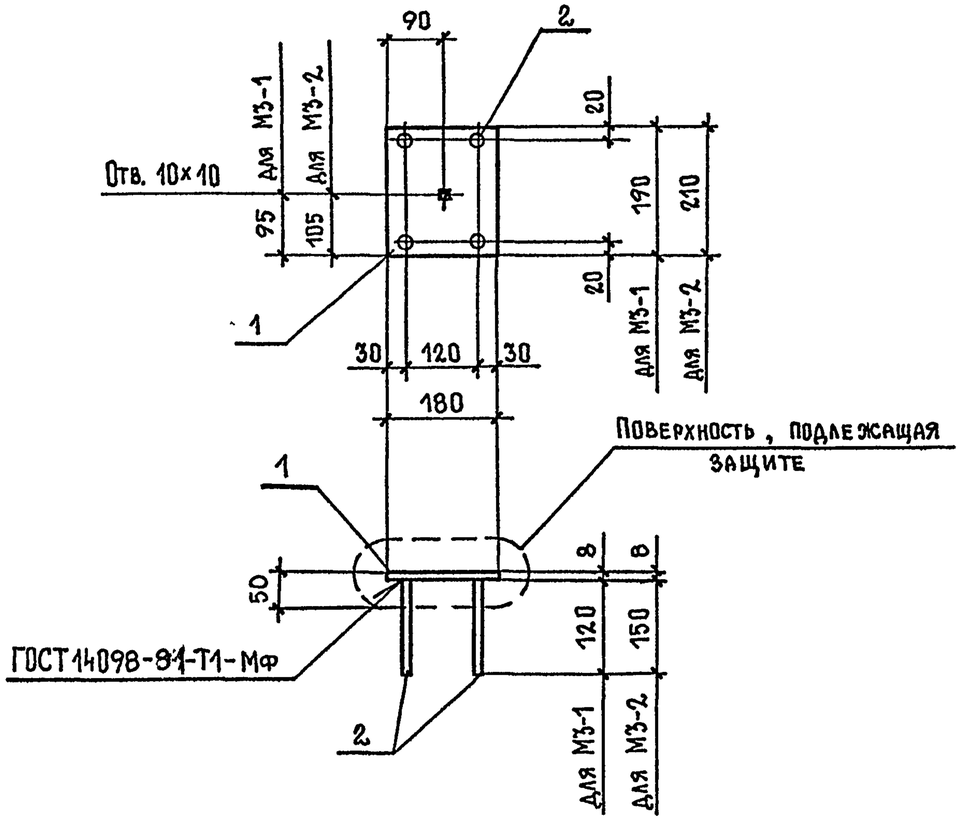

Марка изделия	Поз.	Наименование	Кол.	Масса ед., кг	Масса изделия, кг
М3-1	1	Полоса $\frac{8\times180\ ГОСТ\ 103-76^*}{Ст3пс5\ ГОСТ\ 535-88^*}$, $\ell=190$	1	2,2	2,5
	2	ϕ10 А$\underline{III}$, $\ell=120$	4	0,07	
М3-2	1	Полоса $\frac{8\times180\ ГОСТ\ 103-76^*}{Ст3пс5\ ГОСТ\ 535-88^*}$, $\ell=210$	1	2,4	2,8
	2	ϕ10 А$\underline{III}$, $\ell=150$	4	0,09	

Арматура: класса А-$\underline{III}$ по ГОСТ 5781-82*

Нач. СКО	Поляк		1.063.1-4.6-3
Н. контр	Репенко		
ГИП	Репенко		
Зав груп.	Милютина		Изделие закладное М3-1; М3-2
Провер.	Артемьева		

Стадия	Лист	Листов
Р		1

ПРОМСТРОЙПРОЕКТ

Взам инв. № | Подпись и дата | Инв. № подл.

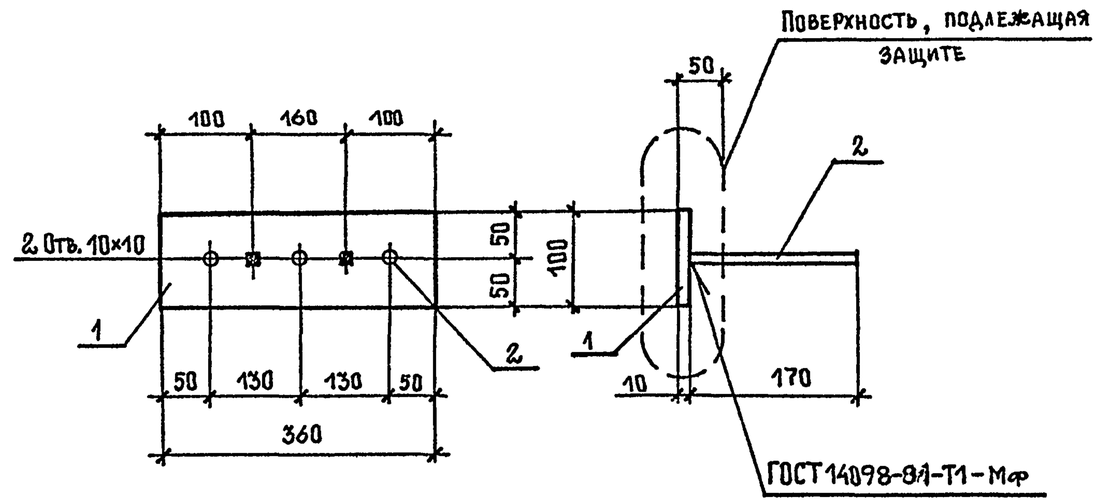

Поз.	Наименование	Кол	Масса ед., кг	Масса изделия, кг
1	Полоса $\frac{10\times100\ ГОСТ\ 103-76^*}{Ст3пс5\ ГОСТ\ 535-88^*}$, $\ell=360$	1	2,8	3,3
2	ϕ12 А$\underline{III}$, $\ell=170$	3	0,15	

Арматура: класса А-$\underline{III}$ по ГОСТ 5781-82*

Нач. СКО	Поляк		1.063.1-4.6-4
Н. контр	Репенко		
ГИП	Репенко		
Зав. груп.	Милютина		Изделие закладное М4
Провер.	Артемьева		

Стадия	Лист	Листов
Р		1

ПРОМСТРОЙПРОЕКТ

Взам инв. № | Подпись и дата | Инв № подл

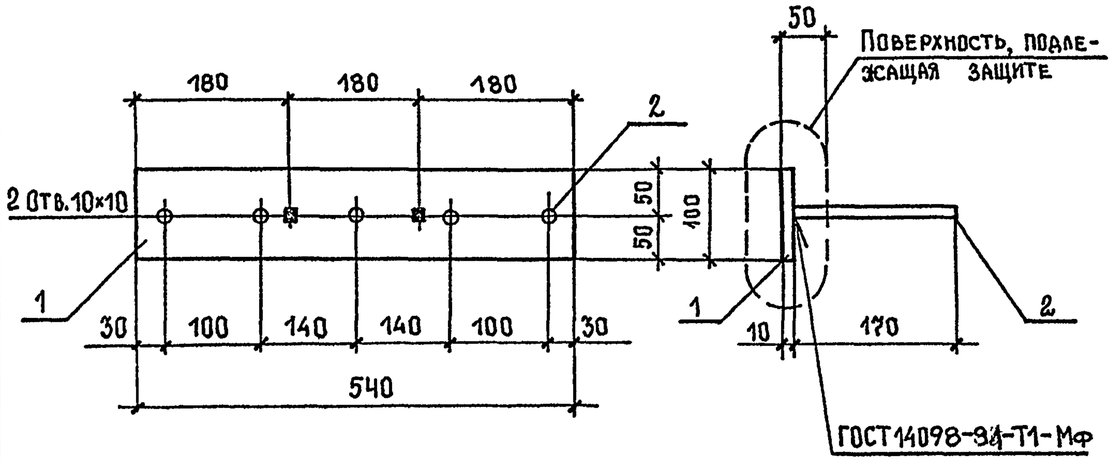

Поз.	Наименование	Кол	Масса ед., кг	Масса изделия, кг
1	Полоса $\frac{10\times100\ \text{ГОСТ}\,103\text{-}76^*}{\text{Ст}3\ \text{пс}5\ \text{ГОСТ}\,535\text{-}88^*}$, $\ell=540$	1	4,3	5,1
2	ϕ12AIII, $\ell=170$	5	0,15	

Арматура: класса А-III по ГОСТ 5781-82*

Нач СКО	Поляк		1.063.1-4.6-5
Н.контр.	Репенко		
ГИП	Репенко		
Зав.груп.	Милютина		Изделие закладное М5
Провер.	Артемьева		

Стадия	Лист	Листов
Р		1

ПРОМСТРОЙПРОЕКТ

Взам. инв № | Подпись и дата | Инв № подл

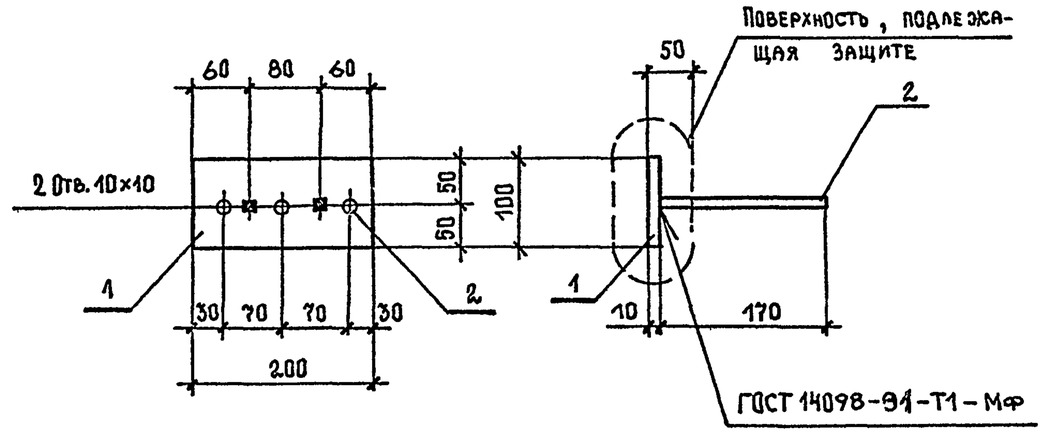

Поз.	Наименование	Кол.	Масса ед., кг	Масса изделия, кг
1	Полоса $\frac{10\times100\ \text{ГОСТ}\,103\text{-}76^*}{\text{Ст}3\ \text{пс}5\ \text{ГОСТ}\,535\text{-}88^*}$, $\ell=200$	1	1,6	2,1
2	ϕ12AIII, $\ell=170$	3	0,15	

Арматура: класса А-III по ГОСТ 5781-82*

Нач.СКО	Поляк		1.063.1-4.6-6
Н контр.	Репенко		
ГИП	Репенко		
Зав.груп.	Милютина		Изделие закладное М6
Проверил	Артемьева		

Стадия	Лист	Листов
Р		1

ПРОМСТРОЙПРОЕКТ

Взам инв № | Подпись и дата | Инв. № подл

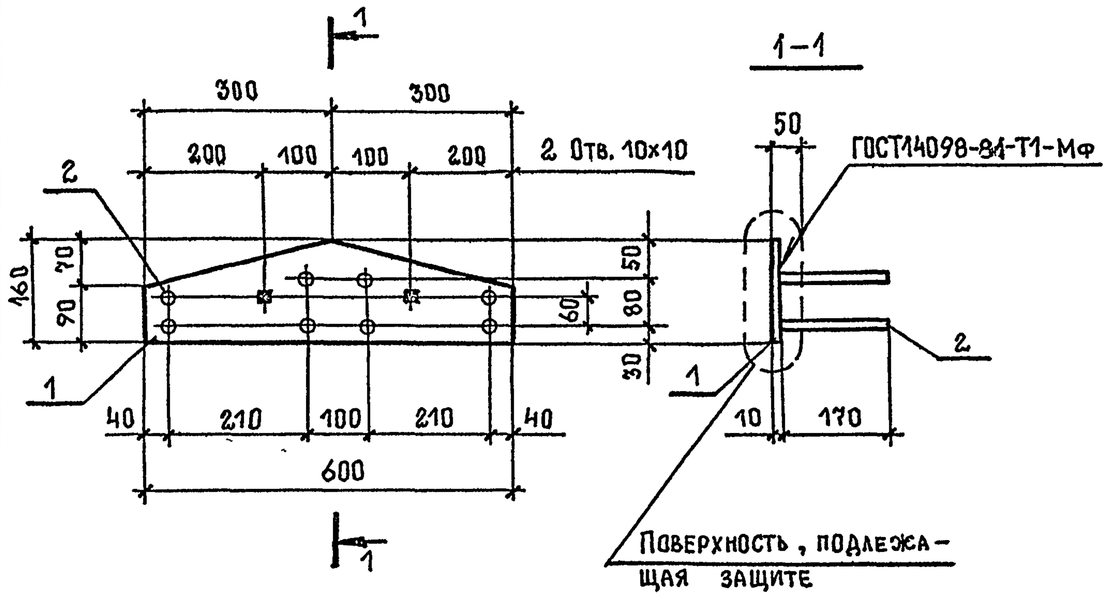

Поз.	Наименование	Кол.	Масса ед., кг	Масса изделия, кг
1	Полоса $\frac{10\times160\ \text{ГОСТ}\ 103\text{-}76^*}{\text{Ст3пс5 ГОСТ}\ 535\text{-}88^*}$, ℓ=600	1	7,5	8,7
2	ϕ12 А$\underline{\text{III}}$, ℓ=170	8	0,15	

Арматура: класса А-$\underline{\text{III}}$ по ГОСТ 5781-82*

Нач. СКО	Поляк		1.063.1-4.6-7
Н. контр.	Репенко		
ГИП	Репенко		
Зав груп.	Милютина		Изделие закладное М7
Провер.	Артемьева		

Стадия	Лист	Листов
Р		1

ПРОМСТРОЙПРОЕКТ

Инв. № подл. | Подпись и дата | Взам. инв. №

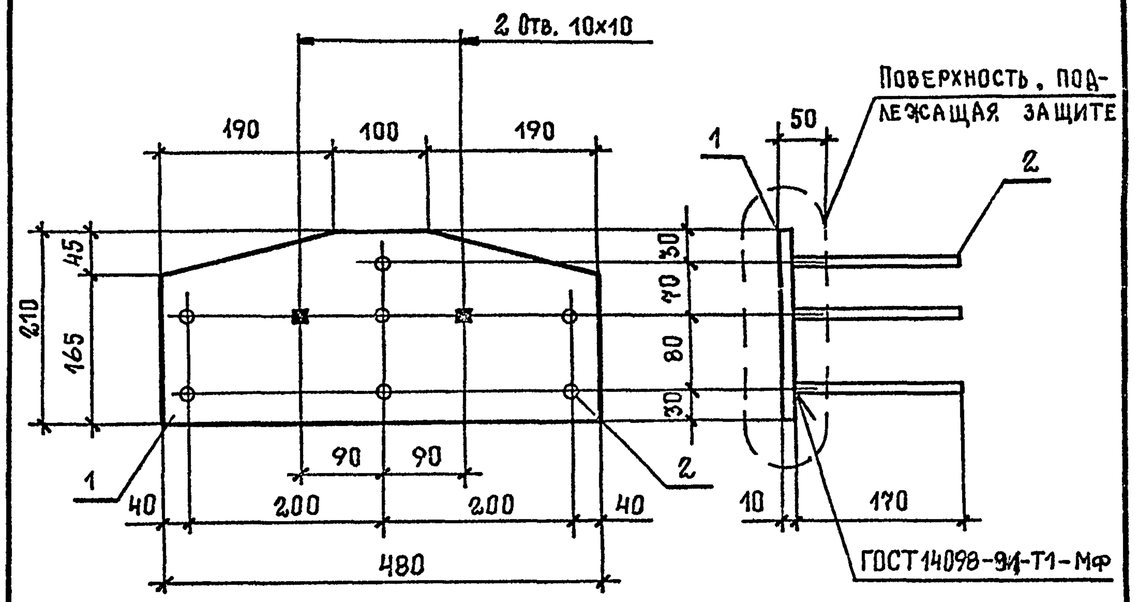

Поз.	Наименование	Кол.	Масса ед., кг	Масса изделия, кг
1	Полоса $\frac{10\times210\ \text{ГОСТ}\ 82\text{-}70^*}{\text{С245 ГОСТ}\ 27772\text{-}88^*}$, ℓ=480	1	7,9	9,0
2	ϕ12 А$\underline{\text{III}}$, ℓ=170	7	0,15	

Арматура: класса А-$\underline{\text{III}}$ по ГОСТ 5781-82*

Нач СКО	Поляк		1.063.1-4.6-8
Н. контр.	Репенко		
ГИП	Репенко		
Зав груп	Милютина		Изделие закладное М8
Проверил	Артемьева		

Стадия	Лист	Листов
Р		1

ПРОМСТРОЙПРОЕКТ

Инв. № подл. | Подпись и дата | Взам. инв. №

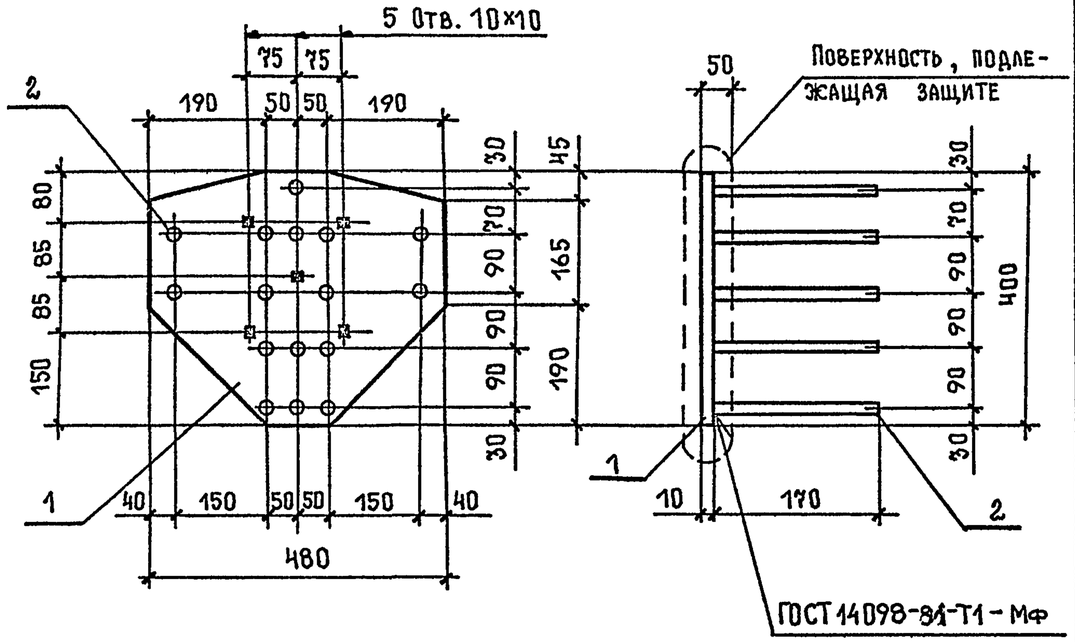

Поз.	Наименование	Кол.	Масса ед., кг	Масса изделия, кг
1	Полоса $\frac{10\times400\ \text{ГОСТ}\ 82-70^*}{\text{С}245\ \text{ГОСТ}\ 27772-88^*}$, $\ell=480$	1	15,1	17,5
2	ϕ12 А$\overline{\text{III}}$, $\ell=170$	16	0,15	

Арматура: класса А-$\overline{\text{III}}$ по ГОСТ 5781-82*

Нач.СКО	Поляк		1.063.1-4.6-9
Н.контр.	Репенко		
ГИП	Репенко		
Зав груп	Милютина		Изделие закладное М9
Провер.	Артемьева		

Стадия	Лист	Листов
Р		1

ПРОМСТРОЙПРОЕКТ

Инв. № подл. | Подпись и дата | Взам. инв. №

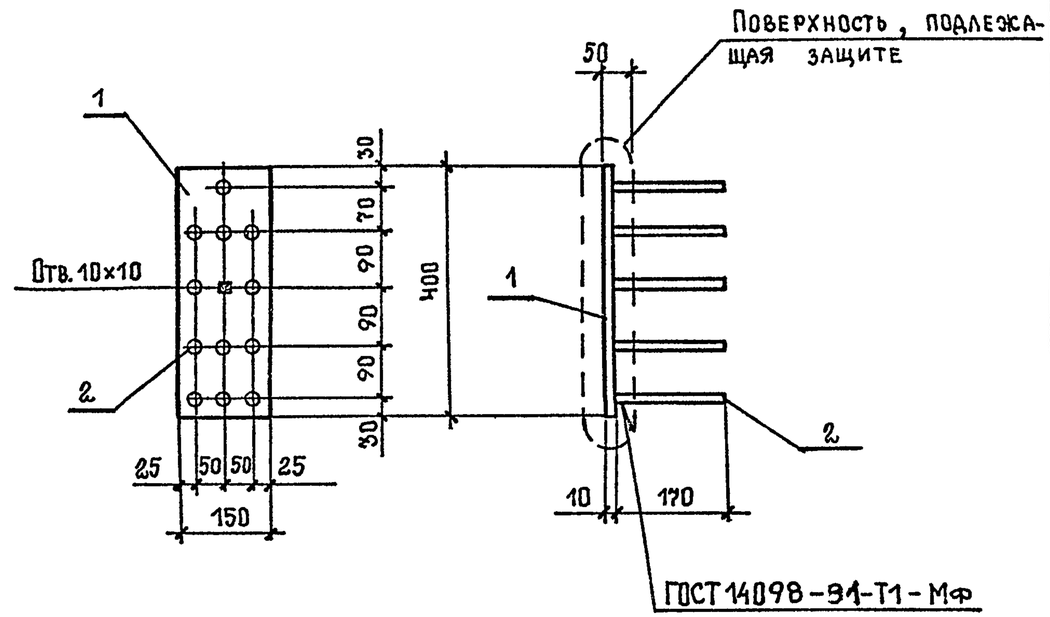

Поз	Наименование	Кол.	Масса ед., кг	Масса изделия, кг
1	Полоса $\frac{10\times400\ \text{ГОСТ}\ 82-70^*}{\text{С}245\ \text{ГОСТ}\ 27772-88^*}$, $\ell=150$	1	4,7	6,5
2	ϕ 12А$\overline{\text{III}}$, $\ell=170$	12	0,15	

Арматура: класса А-$\overline{\text{III}}$ по ГОСТ 5781-82*

Нач СКО	Поляк		1.063.1-4.6-10
Н.контр.	Репенко		
ГИП	Репенко		
Зав. груп.	Милютина		Изделие закладное М10
Провер.	Артемьева		

Стадия	Лист	Листов
Р		1

ПРОМСТРОЙПРОЕКТ

Инв. № подл. | Подпись и дата | Взам. инв. №

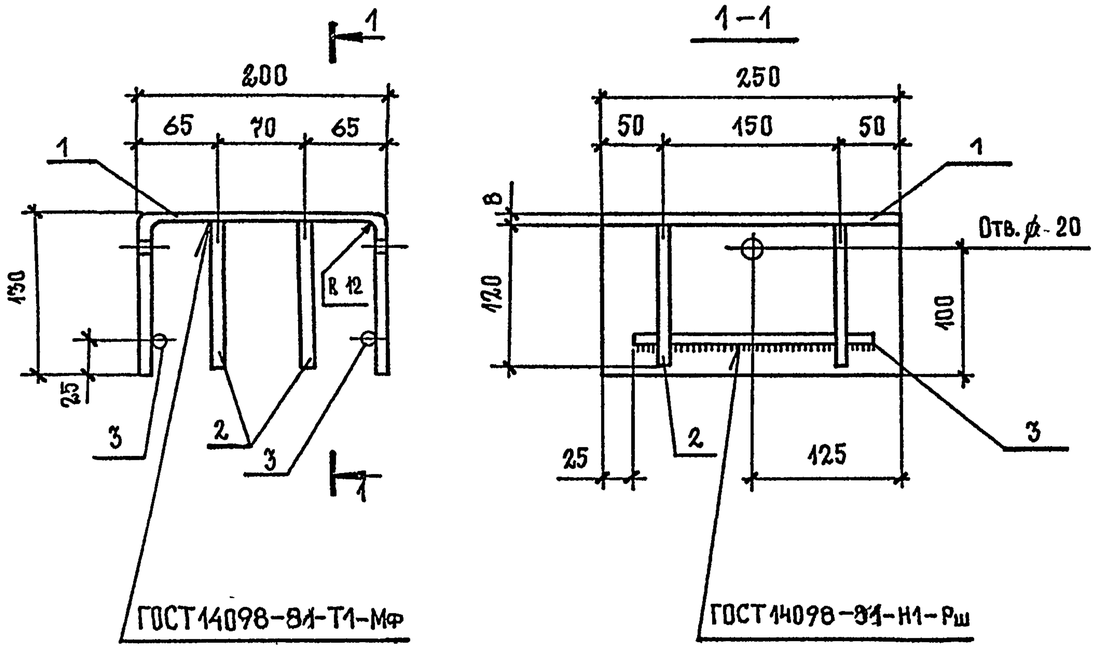

Поз.	Наименование	Кол.	Масса ед., кг	Масса изделия, кг
1	Полоса $\frac{8\times250\ \text{ГОСТ 82-70*}}{\text{С245 ГОСТ 27772-88*}}$, ℓ=460	1	7,2	8,0
2	ф 12 А III, ℓ=120	4	0,1	
3	12 А III, ℓ=200	2	0,2	

Арматура: класса А-III по ГОСТ 5781-82*

Нач. СКО	Поляк		1.063.1-4.6-11
Н. контр.	Репенко		
ГИП	Репенко		
Зав. гр.	Милютина		Изделие закладное М11
Провер.	Артемьева		Стадия: Р; Лист: ; Листов: 1
			ПРОМСТРОЙПРОЕКТ

Взам. инв. № | Подпись и дата | Инв. № подл.

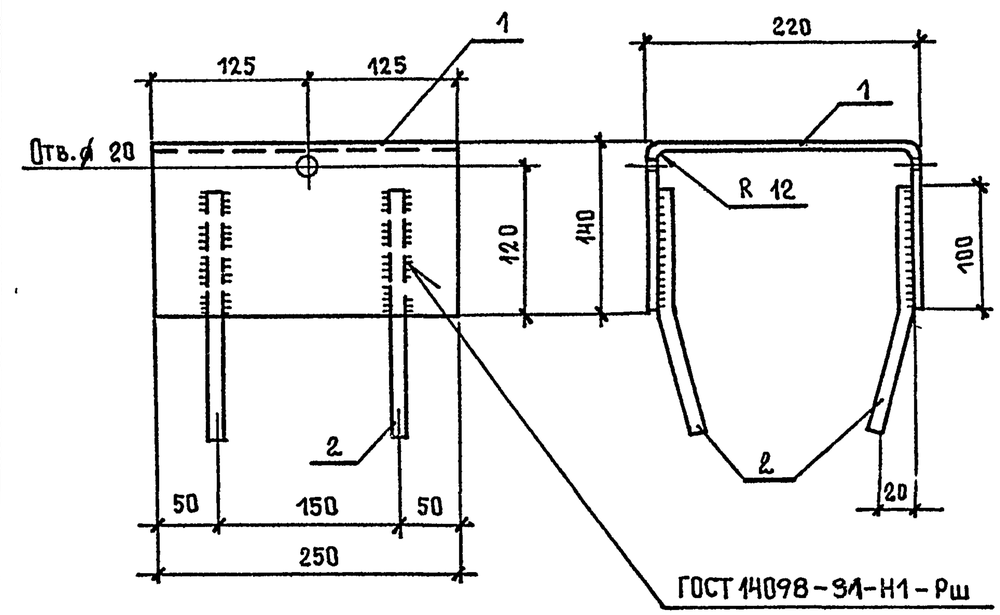

ГОСТ 14098-91-Н1-Рш

Поз.	Наименование	Кол.	Масса ед., кг	Масса изделия, кг
1	Полоса $\frac{8\times250\ \text{ГОСТ 82-70*}}{\text{С245 ГОСТ 27772-88*}}$, ℓ=500	1	7,9	8,7
2	ф 12 А III, ℓ = 200	4	0,2	

Арматура: класса А-III по ГОСТ 5781-82*

Нач. СКО	Поляк		1.063.1-4.6-12
Н. контр.	Репенко		
ГИП	Репенко		
Зав. груп.	Милютина		Изделие закладное М12
Провер.	Артемьева		Стадия: Р; Лист: ; Листов: 1
			ПРОМСТРОЙПРОЕКТ

Взам. инв. № | Подпись и дата | Инв. № подл.

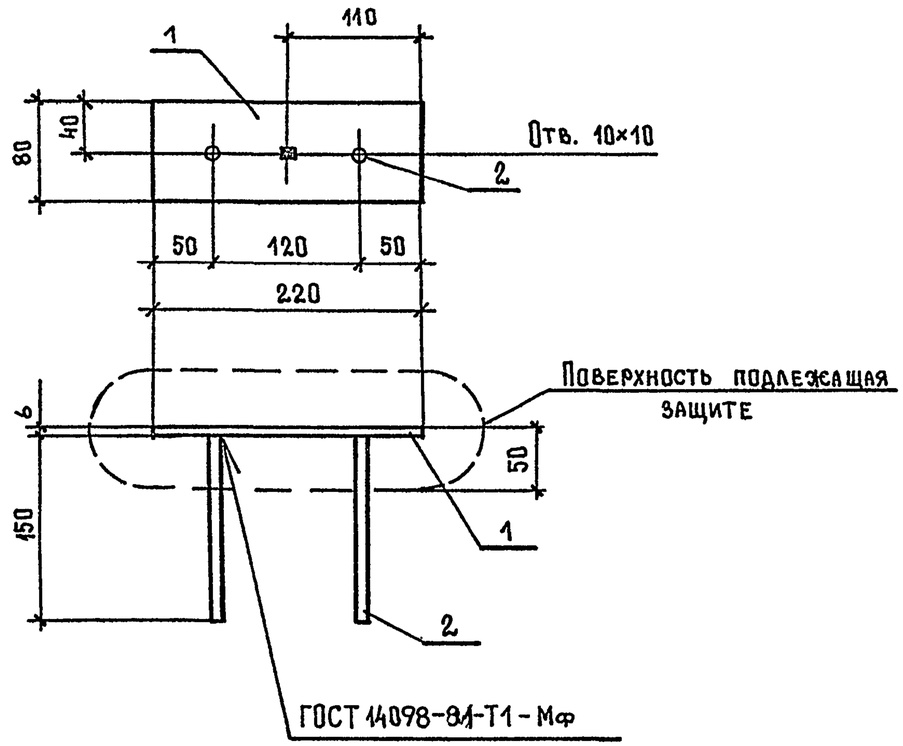

Поз.	Наименование	Кол.	Масса ед., кг	Масса изделия, кг
1	Полоса $\frac{6\times80\ \text{ГОСТ}\ 103-76^*}{\text{Ст3пс5ГОСТ}\ 535-88^*}$, $\ell=220$	1	0,8	0,9
2	$\varnothing 8$ A$\underline{\text{III}}$, $\ell=150$	2	0,06	

Арматура : класса А-$\underline{\text{III}}$ по ГОСТ 5781-82*

Нач СКО	Поляк		
Н. контр	Репенко		
ГИП	Репенко		
Зав груп.	Милютина		
Провер	Артемьева		

1.063.1-4.6-13

Изделие закладное М13

Стадия	Лист	Листов
Р		1

ПРОМСТРОЙПРОЕКТ

Взам. инв №

Подпись и дата

Инв № подл

Взам. инв №

Подпись и дата

Инв. № подл